V-CUT

CNC-Sägezentren

Sägezentrum mit 3 CNC-gesteuerten Achsen, vollautomatisch, zum Schneiden von Profilen aus Aluminium, PVC und allgemeinen Leichtmetalllegierungen. Ausgehend vom fließgepressten Profilstab führt das V-CUT im Automatikbetrieb das Laden, Schneiden und Entladen von vorgegebenen und optimierten Schnittlisten aus. Vorgesehen ist die Maschine für Schnitte mit Winkeln von 45° bis 135° oder von 22°30’ bis 157°30’.

Emmegi S.p.A.
Via Archimede, 10
41019 - Limidi di Soliera (MO)
ITALY

Tel +39 059 895411
Fax +39 059 566286
P.Iva/C.Fisc 01978870366
info@emmegi.com
www.emmegi.com

The right to make technical alterations is reserved.

Lademagazin

Automatisches Lademagazin und Stabpositionierung mit Pilgerschrittschaltung, das Profile mit einer maximalen Länge von 7 Metern und einer minimalen Länge von 3,0 Metern aufnehmen kann. Maximale Ladekapazität 7 Stäbe mit Teilung von 240 mm. Max. ladbaren Gewicht 500 kg.

Sägeaggregat

Gehrungssäge mit hydropneumatisch nach vorne ausfahrendem Sägeblatt mit 550 mm mit großem Schneidebereich: von 45° bis 135° oder von 22°30’ bis 157°30’ (je nach Modell). Die Gehrungseinstellung erfolgt vollautomatisch und ist CNC-gesteuert

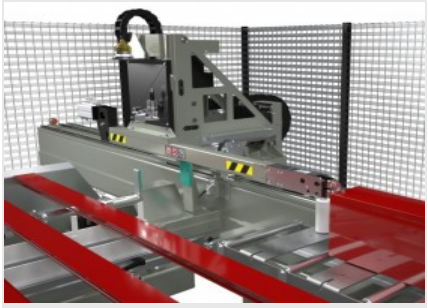

Stabpositionierung

Das extrem schnell und präzis arbeitende System der Stabpositionierung ist mit einen Spannzange zum Einspannen des Profilstabs ausgestattet. Die Positionseinstellung erfolgt automatisch über CNC.

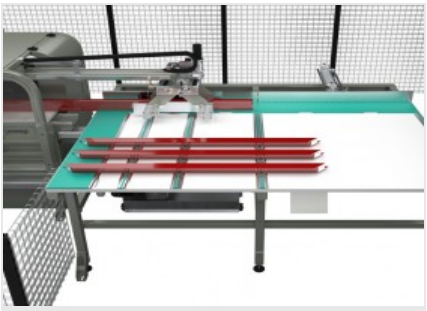

Entlademagazin

Geräumiges Entlademagazin der Fertigteile, in zwei Ausführungen erhältlich: für Teile mit einer Länge bis 4,0 Meter oder alternativ dazu für Teile mit Länge bis 7,5 m.

Schallschutzkabine (Optioneel)

Das Sägeaggregat kann mit einer integrierten Schallschutzkabine komplett geschützt werden. Dieser Schutz ermöglicht eine deutliche Reduzierung des Schallpegels und das Anbringen eines Rauchgasabsaugsystem, was die Qualität der Arbeitsumgebung erheblich verbessert.

Etikettendrucker (Optioneel)

Mit dem Industrie-Etikettendrucker kann jedes zugeschnittene Profil mit den Identifikationsmerkmalen aus der Schnittliste versehen werden. Darüber hinaus bietet der Barcodedruck eine einfache Identifizierung des Profils selbst, was insbesondere für nachfolgende Bearbeitungsschritte an Bearbeitungszentren oder betreuten Montagelinien dienlich ist.

Emmegi S.p.A.
Via Archimede, 10
41019 - Limidi di Soliera (MO)
ITALY

Tel +39 059 895411
Fax +39 059 566286
P.Iva/C.Fisc 01978870366
info@emmegi.com
www.emmegi.com

The right to make technical alterations is reserved.

LAYOUT

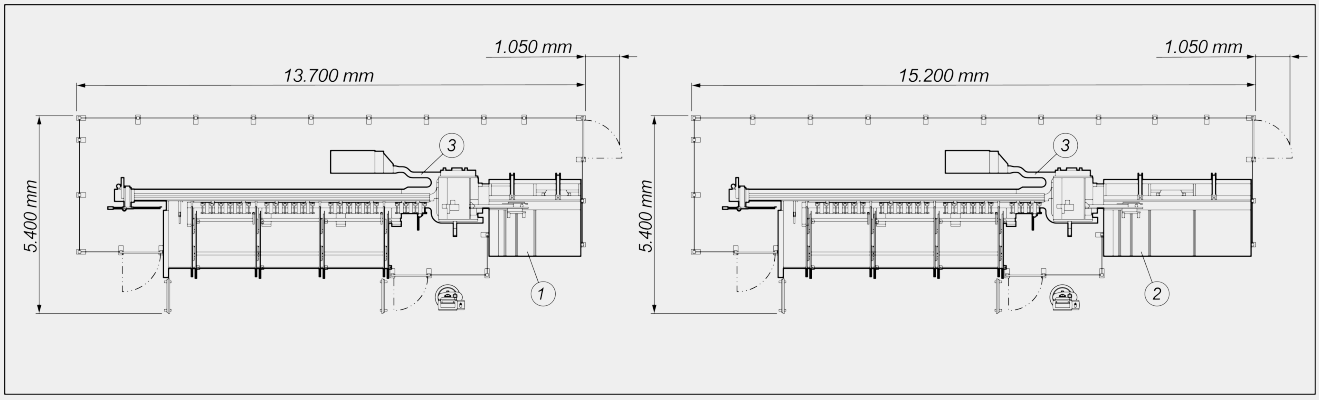

1. Magazin, Werkstücklänge 2500 mm (Standard)
2. Magazin, Werkstücklänge 4000 mm (Optional)
3. Nastro di trasferimento trucioli e spezzoni al sacco di raccolta (opzionale)

Die Gesamtabmessungen können der Produktkonfiguration entsprechend variieren.

ACHSEN-VERFAHRWEGE

U-ACHSE (Stabpositionierung) (mm)	7.000
V-ACHSE (Querpositionierung Spannzange) (mm)	138
W-ACHSE (vertikale Positionierung Spannzange) (mm)	138
X-ACHSE (Entnahmeeinrichtung) (mm)	1.200
B-ACHSE (Sägeblattwinkel) (je nach Version)	45° ÷ 135° ; 22°30’ ÷ 157°30’

ARBEITSBEREICH

Max. ladbare Profillänge (mm)	7.000
Min. theoretische Schnittlänge (mm)	0
Max. Länge für den automatischen Abtransport (mm)	2.500

SÄGEAGGREGAT

Durchmesser Hartmetall-Sägeblatt (mm)	Ø = 550
Hydropneumatischer Sägeblattvorschub	●
Vorrüstung für Späneabsauger	●

Emmegi S.p.A.
Via Archimede, 10
41019 - Limidi di Soliera (MO)
ITALY

Tel +39 059 895411
Fax +39 059 566286
P.Iva/C.Fisc 01978870366
info@emmegi.com
www.emmegi.com

The right to make technical alterations is reserved.

SCHNITTDIAGRAMM

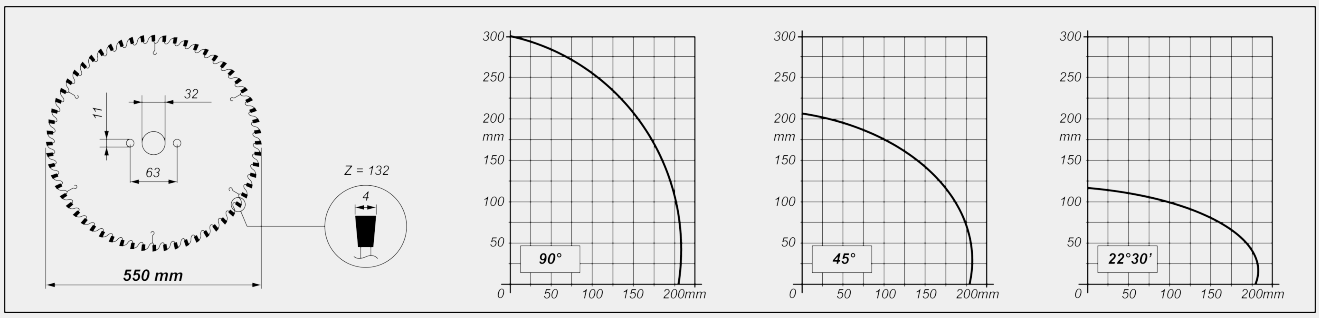

NEIGUNG DES SÄGEAGGREGATS

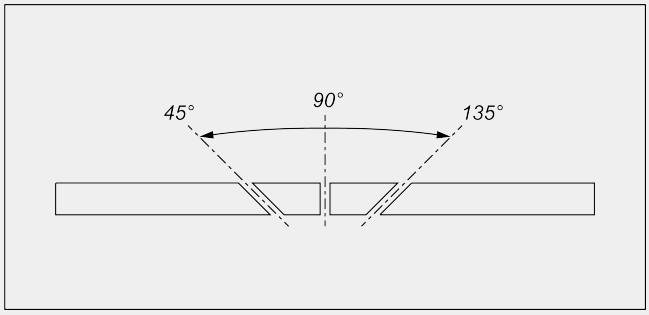

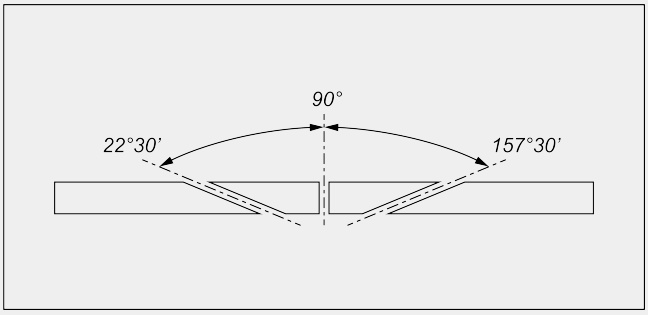

Elektronische Einstellung der Zwischenwinkel

FUNKTIONEN

Späne- und Abschnitte-Abtransportband zum Sammelsack	○
Späne- und Abschnitte-Abtransportband	●
Schneiden und Trennen des Werkstücks direkt von der Stange	●

PROFILPOSITIONIERUNG

Positionierung/Abfuhr, automatisch	●
Vorschubeinheit für Eingabe bis zu 7.000 mm mit Spannzange mit 2 gesteuerten Achsen	●

Emmegi S.p.A.
Via Archimede, 10
41019 - Limidi di Soliera (MO)
ITALY

Tel +39 059 895411
Fax +39 059 566286
P.Iva/C.Fisc 01978870366
info@emmegi.com
www.emmegi.com

The right to make technical alterations is reserved.

SICHERHEITS- UND SCHUTZVORRICHTUNGEN

Metallumzäunung auf drei Seiten	●

SCHMIERSYSTEM

Schmierung mit Minimalmengentaktsprüheinrichtung	●

STÜCKEINSPANNUNG

Vertikale pneumatische Spanneinrichtungen	3
Zusatz-Spanneinrichtung für Profile mit reduzierten Maßen	○
Druckreduzierung der Spanneinrichtungen mit Manometer	●
Ohne Zusatz-Spanneinrichtung bearbeitbare Mindestabmessung des Profils (mm)	30 X 30 (*)

(*) Anhaltswert, der nach den Analysen der spezifischen Profile und Bearbeitungen zu überprüfen ist

MOTOR

Leistung des Sägeblatt-Drehstrommotors (kW)	3

INDUSTRIELLE PC MENSCH-MASCHINE-SCHNITTSTELLE (STANDARD)

CNC-PC mit I3 Prozessor (Dual Core)	●
Grafikplatine	●
Grafisches Farbdisplay LCD-TFT zu 15“ Touchscreen	●
Tastatur und Maus	●

Enthalten ● Verfügbar ○

Emmegi S.p.A.
Via Archimede, 10
41019 - Limidi di Soliera (MO)
ITALY

Tel +39 059 895411
Fax +39 059 566286
P.Iva/C.Fisc 01978870366
info@emmegi.com
www.emmegi.com

The right to make technical alterations is reserved.