Vegamatic Pusher T

Centros de corte CNC

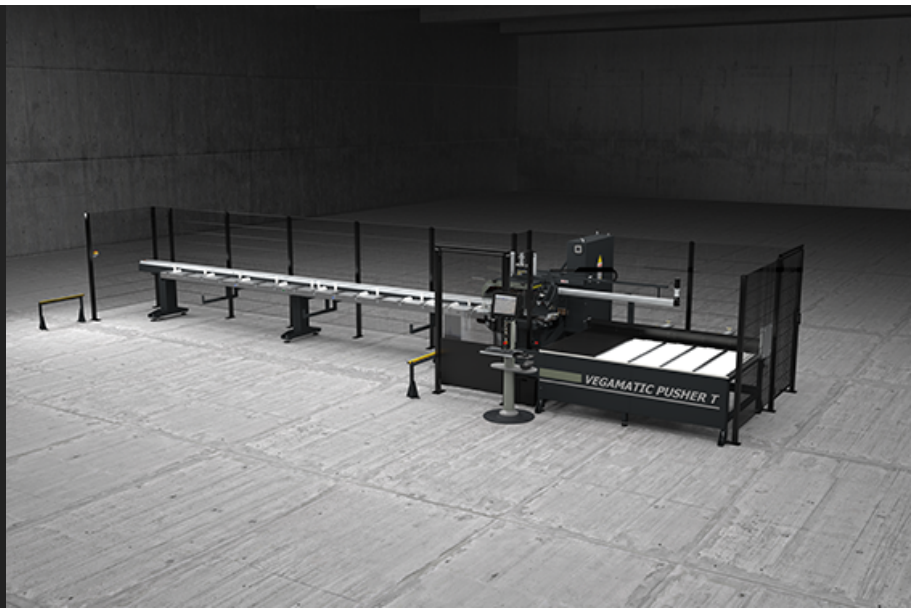

Centro de corte en versión automática con 3 ejes controlados, carga manual y almacén de descarga automático sobre el lado opuesto, con disco frontal CNC, dedicado al corte de perfiles de aluminio, PVC y aleaciones ligeras en general. Efectúa automáticamente listas de corte predefinidas y optimizadas. Puede efectuar el corte despuntado sobre ambos lados del perfil. Preparado para efectuar cortes con angulaciones de45° a 135°, o bien de 22°30’ a 157°30’. Configurable con unidades de taladrado horizontales o verticales, personalizables para elaboraciones automáticas específicas.

Emmegi S.p.A.
Via Archimede, 10
41019 - Limidi di Soliera (MO)
ITALY

Tel +39 059 895411
Fax +39 059 566286
P.Iva/C.Fisc 01978870366
info@emmegi.com
www.emmegi.com

The right to make technical alterations is reserved.

Alimentador barras

El sistema de control numérico (CNC) de posicionamiento barras, sumamente rápido y preciso, prevé una pinza para el bloqueo del perfil y la posibilidad de regular manualmente la posición. La transmisión del movimiento se realiza sobre cremallera, a través de un reductor de juego reducido para mantener los elevados estándares de precisión garantizados por el CNC. El deslizamiento del alimentador se realiza sobre barreras cementadas y templadas, mediante manguitos de esfera.

Extractor

El extractor, accionado por CNC, bloquea la pieza durante la fase de elaboración y, al finalizar, la transporta de la zona de corte al almacén de descarga manteniéndola alineada para facilitar las siguientes elaboraciones. La transmisión del movimiento se efectúa mediante una correa dentada. Unos cilindros neumáticos garantizan el bloqueo seguro de la pieza.

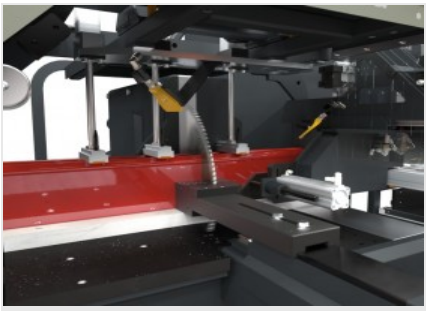

Módulo de corte

El módulo de corte es una tronzadora mono cabezal frontal de accionamiento oleoneumático, se suministra con disco de 550 mm de amplio sector de corte: de 45° a 135° o de 22°30’ a 157°30’ (según el modelo). La configuración de los ángulos de corte es completamente automática y es controlada por CNC.

Control

La interfaz operador con pantalla táctil de 15” se suministra con conexión mediante red, puertos USB y lector de disquetes para facilitar la comunicación con el exterior. Además, incorpora un panel de mandos integrado, ratón y teclado y está preparada para la instalación de una etiquetadora y para la conexión con un panel de mandos a distancia.

Almacén de descarga

El almacén de descarga de las piezas incorpora un sistema automático de giro y traslación que permite trabajar de manera continua, reduciendo el tiempo del ciclo. Además, el almacén permite acumular las piezas acabadas mientras que un sensor, que emite una señal cuando el almacén está lleno, controla el funcionamiento del sistema.

Etiquetadora (Opcional)

La etiquetadora industrial permite identificar cada perfil cortado con características identificativas provenientes de la lista de corte. Además, la impresión del código de barras permite una fácil identificación del perfil, especialmente útil para las posteriores fases de mecanizado en Centros de Mecanizado o en líneas de montaje asistido.

Emmegi S.p.A.
Via Archimede, 10
41019 - Limidi di Soliera (MO)
ITALY

Tel +39 059 895411
Fax +39 059 566286
P.Iva/C.Fisc 01978870366
info@emmegi.com
www.emmegi.com

The right to make technical alterations is reserved.

VEGAMATIC PUSHER T / CENTROS DE CORTE CNC

LAYOUT

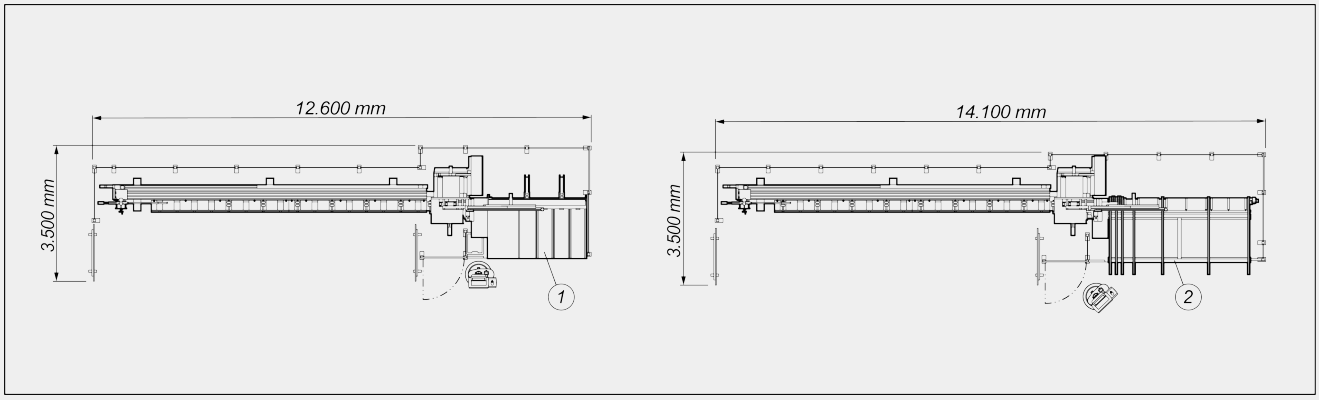

1. Almacén de descarga con extractor automático (estándar)
2. Almacén de descarga de correas con extractor automático (opcional)

Las dimensiones pueden variar en función de la configuración del producto.

CARRERAS DE LOS EJES

ALMACÉN DE CARGA: POSICIONAMIENTO PERFIL

Longitud máx. perfil que puede cargarse (mm)	190
Transportador de rodillos de carga	●
Posicionamiento de la pinza con ejes electrónicos (ejes V y W)	○
Longitud máx. que puede cargarse (mm)	6.850
Longitud mínima teórica de corte (mm)	0
Sección mínima perfil mecanizable (mm)	30 x 30

CABEZAL DE CORTE

Diámetro hoja de metal duro (mm)	Ø = 550
Potencia motor disco "trifásico" (kW)	3
Sistema de lubricación por aceite con difusión mínima	●
Preparado para aspirador de virutas	●
Avance oleoneumático de la hoja	●

Emmegi S.p.A.
Via Archimede, 10
41019 - Limidi di Soliera (MO)
ITALY

Tel +39 059 895411
Fax +39 059 566286
P.Iva/C.Fisc 01978870366
info@emmegi.com
www.emmegi.com

The right to make technical alterations is reserved.

DIAGRAMA DE CORTE

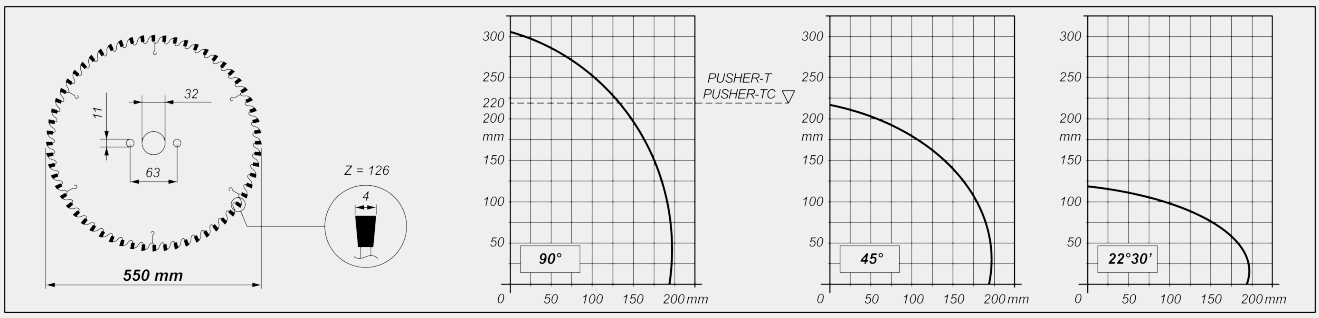

INCLINACIÓN CABEZAL DE CORTE

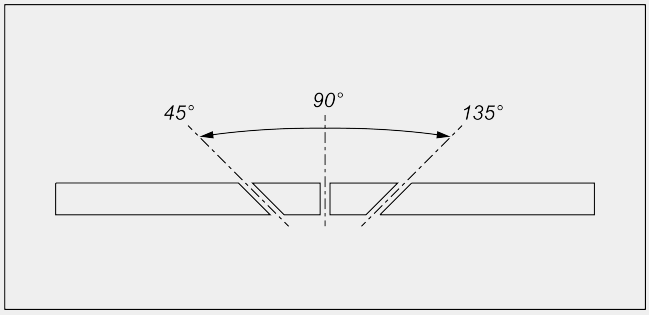

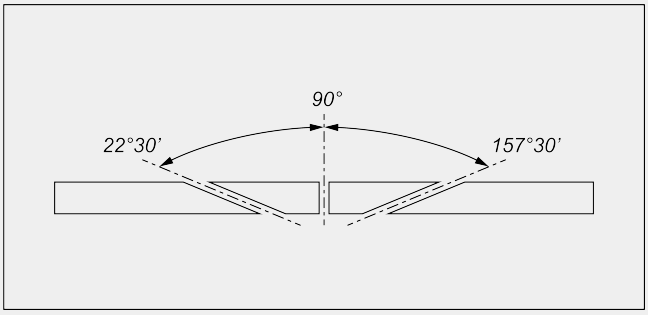

Regulación electrónica de los ángulos intermedios

ALMACÉN DE DESCARGA

Longitud máx. de descarga automática en mesa de descarga estándar (mm)	2.500
Mesa de descarga con extractor automático	●
Longitud máx. que puede descargarse automáticamente con almacén de correas opcional (mm)	4.000
Profundidad almacén de correas opcional (mm)	2.000

DISPOSITIVOS DE SEGURIDAD Y PROTECCIONES

Protección integral de la zona corte de mando neumático	●

BLOQUEO DE LA PIEZA

Reducción de la presión de las mordazas con manómetro	●
Mordaza horizontal neumática	●
Mordazas verticales neumáticas	3

Incluido ● Disponible ○

Emmegi S.p.A.
Via Archimede, 10
41019 - Limidi di Soliera (MO)
ITALY

Tel +39 059 895411
Fax +39 059 566286
P.Iva/C.Fisc 01978870366
info@emmegi.com
www.emmegi.com

The right to make technical alterations is reserved.