BMF 3500

Arbeitstische für
manuelle Montage

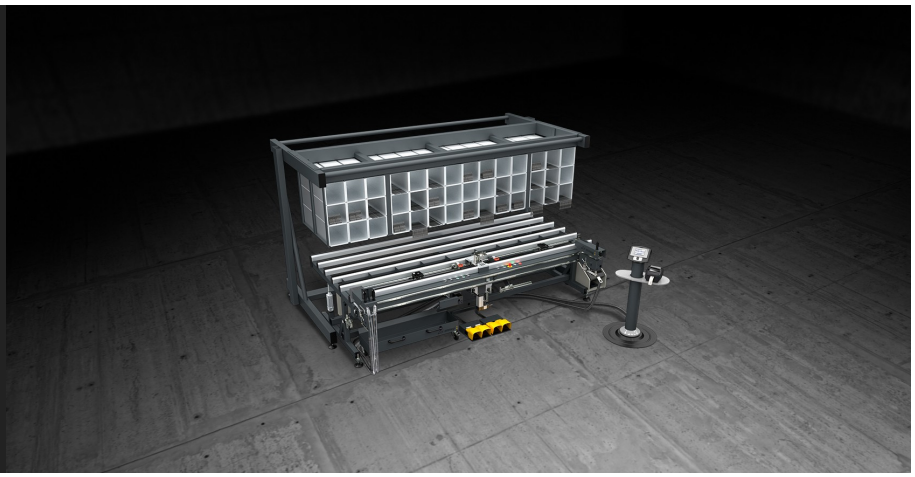

Arbeitstisch für die Beschlagmontage. Die große Arbeitsfläche ermöglicht die Bearbeitung von großen Flügeln und die 3 zur Verfügung stehenden Beschichtungsoptionen (kratzfestes hartes PVC für Aluminium, Bürsten für PVC, Filz für Holz) ermöglichen das Arbeiten mit jeder Tür-/Fensterart. Serienmäßig umfasst die BMF 3500 die Vermessung der Beschläge, das Schneiden mit einer hydropneumatischen Schere und das Einschrauben mit einem Schrauber mit automatischer Schraubenzuführung. Auf Anfrage sind hingegen die 3-Spindel-Bohreinheit für Griffoliven, das Kit Olivenfräseinheit, der Späneauffangkasten, das Beschlägemagazin und die automatische Messeinrichtung der Glasleisten über Magnetsensoren erhältlich.

Emmegi S.p.A.
Via Archimede, 10
41019 - Limidi di Soliera (MO)
ITALY

Tel +39 059 895411
Fax +39 059 566286
P.Iva/C.Fisc 01978870366
info@emmegi.com
www.emmegi.com

The right to make technical alterations is reserved.

Schere und Anschläge

Der Beschlagmontagetisch ist mit einer Beschlagschere und Anschlägen auf pneumatischen Schlitten mit unabhängiger Verfahrung für das Messen und den Zuschnitt der Beschläge ausgestattet.

Horizontale Fräsmaschine

Das Olivenfräsaggregat ist auf horizontalen Führungen mit mechanischen Anschlägen für die Position des Arbeitsverfahrweges angebracht. Verstellbare Anschläge ermöglichen außerdem die Einstellung der Arbeitsverfahrwege auf den drei Achsen.

Bohreinheit mit drei Spindeln

Das Bohraggregat für Griffoliven ermöglicht die gleichzeitige Herstellung der drei Griffolivenbohrungen und ist außerdem auf zwei Achsen verstellbar.

Schraubautomat

Der Schraubautomat verfährt auf horizontalen Führungsschienen und ist mit Laserpeilung ausgerüstet. Spezialschrauben können außerdem manuell eingesetzt werden.

Messeinrichtung Glasleisten

Diese Vorrichtung gibt das genaue Beschlagmaß des gerade in Bearbeitung befindlichen Flügels an. Mit 2 Lesegeräten wird die Position der internen Spannanschläge erfasst; der Parameter wird vom SPS verarbeitet und der Drucker druckt das Etikett mit dem am Flügel anzubringenden Strichcode aus.

Emmegi S.p.A.
Via Archimede, 10
41019 - Limidi di Soliera (MO)
ITALY

Tel +39 059 895411
Fax +39 059 566286
P.Iva/C.Fisc 01978870366
info@emmegi.com
www.emmegi.com

The right to make technical alterations is reserved.

BMF 3500 / ARBEITSTISCHE FÜR MANUELLE MONTAGE

ARBEITSFLÄCHEN

Kontaktflächen, mit hartem kratzfesten PVC beschichtet	●
Pneumatische Neigung der Arbeitsfläche von 0° (horizontal) bis auf 12°	●
Verstellbare Arbeitsflächenhöhe (mm)	875 ÷ 925

STÜCKEINSPANNUNG

Pneumatisches, selbstzentrierendes Spannsystem	●
Spannbreite (mm)	270 ÷ 2.870

TECHNISCHE DATEN

Automatische Messung der Beschläge	●
Hydropneumatische Schere	●
Automatischer Schrauber auf horizontaler Führung mit Laser-Pointer-System	●
Überwachung variabler Beschläge	○
Horizontale, auf Führungsschienen montierte Fräsmaschine mit mechanischen Anschlägen für die Position des Arbeitshubs	○
3-Spindel-Bohreinheit für Griffoliven	○
Bohreinheit für Scharnierbohrungen	○
Automatische Erfassung der Glasleistenmaße	○
Etikettendrucker	○
Industrielle Absaugung für Fräsaggregate	○
Beschlägekasten	○
Späneauffangkasten	○
Beschlägemagazin mit 42 Fächern	○
Magazinfächer für lange Stäbe	○
Länge (mm)	3.540
Breite (mm)	1.960
Gewicht (Version Base/Full optional) (kg)	500 / 1.600
Luftverbrauch (Nl/min)	870
Installierte Leistung (kW)	0,50 / 3,65
Max. Tragkraft (kg)	240

Enthalten ● Verfügbar ○

Emmegi S.p.A.
Via Archimede, 10
41019 - Limidi di Soliera (MO)
ITALY

Tel +39 059 895411
Fax +39 059 566286
P.Iva/C.Fisc 01978870366
info@emmegi.com
www.emmegi.com

The right to make technical alterations is reserved.