# *Compound Cut*

Doppelgehrungssägen

Doppelgehrungssäge mit 9 gesteuerten Achsen mit automatischer Verfahrbewegung des beweglichen Sägekopfs, elektronischer Steuerung der beiden Drehachsen der Sägeaggregate, dem Blattvorschub und der vertikalen Bewegung der Sägeaggregate für die maximale Auslegung des Arbeitsbereichs. Ermöglicht den Erhalt von Gehrungen von 45° (innen) bis 22°30’ (außen) auf der horizontale Achse und von 0 bis 45° auf der vertikalen Achse mit einer Dezimal-Schnittgenauigkeit. Die Maschine wird in zwei Ausführungen angeboten: COMPOUND CUT L zum Schneiden leichter Profile mit großem Querschnitt und normaler Wanddicke; COMPOUND CUT H für schwere Profile mit hoher Schnittfestigkeit und hoher Wanddicke oder einer Geometrie, die eine großen Kontaktbogen mit dem Sägeblatt erfordert. Der Vorschub der Widia-Sägeblätter mit 600 mm erfolgt auf zwei Achsen, wodurch das Schnittdiagramm auf der Vertikalen optimiert wird. Für das Schneiden von Profilen mit einer Höhe über 500 mm und zur Gewährleistung einer optimalen Regulierung der Geschwindigkeit und des Ausgangshubs der Sägeblätter. Die Version HS (High Speed) sieht eine X-Achse mit höherer Geschwindigkeit sowie alle für das Ausführen automatischer, auch nicht überwachter, Bearbeitungen erforderlichen Schutzvorrichtungen vor.

**Emmegi S.p.A.**
Via Archimede, 10
41019 - Limidi di Soliera (MO)
ITALY

Tel +39 059 895411
Fax +39 059 566286
P.Iva/C.Fisc 01978870366
info@emmegi.com
www.emmegi.com

The right to make technical alterations is reserved.

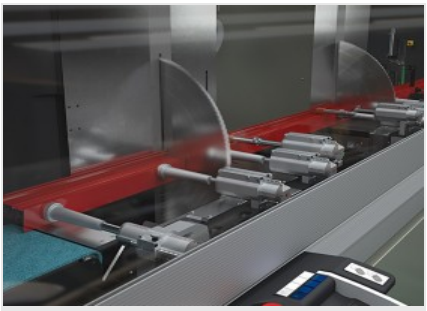

## Profileinspannung

Die Maschine ist auf der Horizontalen mit einem schwimmend gelagertem Spanneinrichtungssystem ausgestattet, das dank der horizontalen Andrücker ein Einspannen des Profils für einen extrem präzisen Schnitt erlaubt. Ist ein vertikales Einspannen erforderlich, insbesondere bei Spezialschnitten, steht ein patentiertes, horizontales Niederhaltersystem zur Verfügung, mit denen das Profil auf der Vertikalen eingespannt werden kann.

## Steuerung

Die ergonomische und hochmoderne Bedientafel ist mit einem 10,4”-Touchscreen-Display ausgestattet und arbeitet mit einer individuell angepassten Software in der Microsoft Windows®-Umgebung mit vielen speziell für diese Maschine entwickelten Funktionen. Durch das Erstellen der Schnittlisten werden der Bearbeitungszyklus optimiert, der Ausschuss und die Dauer der Be- und Entladephasen der Teile reduziert.

## HS – High Speed

Die Version HS - High Speed verfügt über eine schnellere X-Achse (Positionierung des beweglichen Aggregats) und ist mit einer Integralschutzvorrichtung auf den Seiten und auf der Hinterseite ausgestattet, um beim Erhöhen der Produktion unter vollkommenen Sicherheitsbedingungen arbeiten zu können. Die Sicherheitsmerkmale dieser Version, die während des Betriebs komplett unzugänglich ist, ermöglichen darüber hinaus das Umsetzten automatischer, auch unbeaufsichtigter, Schnittzyklen und damit das Erreichen der maximalen Produktivität.

## Kombischnitt

Die Neigung jedes Kopfes bis zu 22°30’ nach außen, erfolgt über einen mechanischen Antrieb mit hochpräzisem Getriebemotor und Brushless-Motor mit Absolutwertgeber. Das Schwenken wird über einen elektrischen Stellantrieb mit Kugelumlaufschraube und Brushless-Motor umgesetzt. Um eine optimale Positionierung zu gewährleisten, wird die Positionierungspräzision nach der kinematischen Übertragungskette mit einem Absolutwert-Drehgeber überprüft.

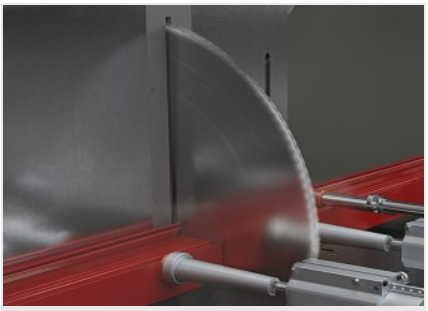

## Sägeblattvorschub auf 2 Achsen

Der Vorschub des Sägeblatts erfolgt auf zwei Achsen. Die vertikale Verfahrbewegung, die mit der Ausfahrbewegung des Sägeblatts gekoppelt ist, steigert das Maß des Schnittdiagramms in der Höhe erheblich und ermöglicht damit die maximale Nutzung des großen Sägeblattdurchmessers. Der Weg des Werkzeugs wird, abhängig vom Schnittprogramm, Profile und der Neigung der Sägeköpfe von der Software berechnet.

## Etikettendrucker (Optioneel)

Mit dem Industrie-Etikettendrucker kann jedes zugeschnittene Profil mit den Identifikationsmerkmalen aus der Schnittliste versehen werden. Darüber hinaus bietet der Barcodedruck eine einfache Identifizierung des Profils selbst, was insbesondere für nachfolgende Bearbeitungsschritte an Bearbeitungszentren oder betreuten Montagelinien dienlich ist.

**Emmegi S.p.A.**
Via Archimede, 10
41019 - Limidi di Soliera (MO)
ITALY

Tel +39 059 895411
Fax +39 059 566286
P.Iva/C.Fisc 01978870366
info@emmegi.com
www.emmegi.com

The right to make technical alterations is reserved.

**COMPOUND CUT** / DOPPELGEHRUNGSSÄGEN

## LAYOUT

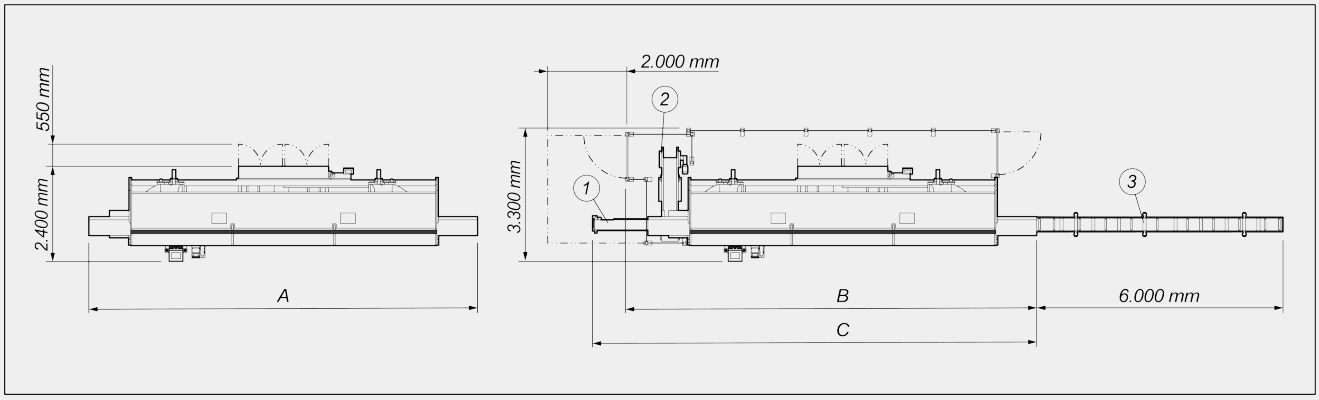


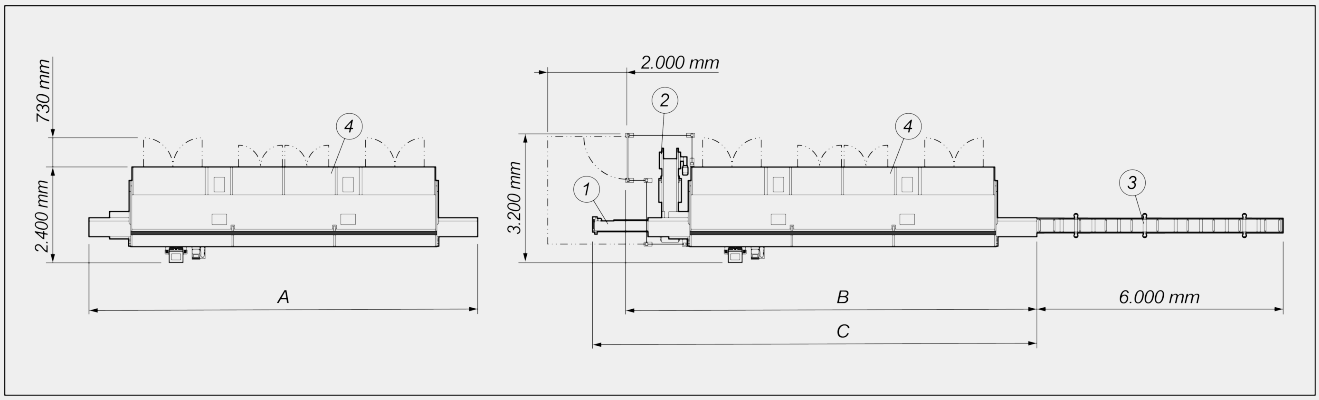


| | A | B | C |
|---|---|---|---|
| **Compound Cut - 5m (mm)** | 9.500 | 10.000 | 11.000 |
| **Compound Cut - 6m (mm)** | 10.500 | 11.000 | 12.000 |
| **Compound Cut HS - 5m (mm)** | 9.500 | 10.000 | 11.000 |
| **Compound Cut HS - 6m (mm)** | 10.500 | 11.000 | 12.000 |

1. Förderband für das Schneiden im Schritt- oder Automatikbetrieb (Optional)
2. Spanhebevorrichtung (Optional)
3. Zufuhrrollenbahn für schwere Profile (Optional)
4. Schallgedämmte Vollschutzkabine mit interner Beleuchtung (Optional)

Die Gesamtabmessungen können der Produktkonfiguration entsprechend variieren.

**Emmegi S.p.A.**
Via Archimede, 10
41019 - Limidi di Soliera (MO)
ITALY

Tel +39 059 895411
Fax +39 059 566286
P.Iva/C.Fisc 01978870366
info@emmegi.com
www.emmegi.com

The right to make technical alterations is reserved.

## EIGENSCHAFTEN DER MASCHINE

| | |
|---|---|
| Elektronische Steuerung X-Achse | ● |
| Positioniergeschwindigkeit X-Achse (m/min) | 20 |
| Positioniergeschwindigkeit X-Achse, HS-Version (Standard) (m/min) | 30 |
| Elektronische Steuerung der Y-Achse (Sägeblattvorschub) | ● |
| Verfahrweg Y-Achse (mm) | 225 |
| Elektronische Steuerung der Z-Achse (vertikales Verfahren des Sägeblatts) | ● |
| Verfahrweg Z-Achse (mm) | 160 |
| Direkte Positionserkennung des beweglichen Sägeaggregats mit dem vom absoluten Magnetstreifen geführten Messsystem | ● |
| Neigungserfassung des Sägeaggregats über Absolutwertgeber | ● |
| Elektronische Steuerung der Zwischenwinkel | ● |

## SÄGEAGGREGAT

| | |
|---|---|
| Hartmetall-Sägeblätter (Widia) | 2 |
| Sägeblattdurchmesser (mm) | 600 |
| Sägeblattstärke (mm) | 5 |
| Leistung Sägeblattmotor – Version L (kW) | 3,6 |
| Leistung Sägeblattmotor – Version H (kW) | 4,4 |
| Elektronisches Profilstärken-Messgerät | ○ |

## SCHNITTDIAGRAMM

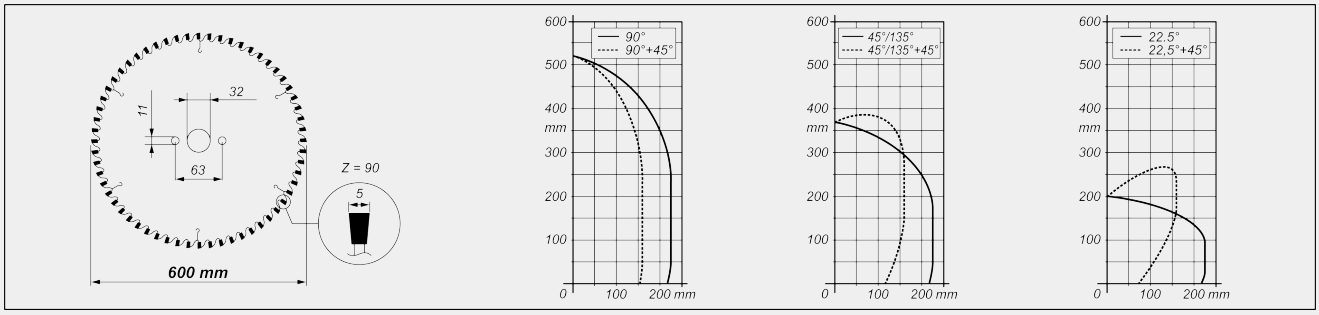


**Emmegi S.p.A.**
Via Archimede, 10
41019 - Limidi di Soliera (MO)
ITALY

Tel +39 059 895411
Fax +39 059 566286
P.Iva/C.Fisc 01978870366
info@emmegi.com
www.emmegi.com

The right to make technical alterations is reserved.

## LÄNGE DES KONTAKTBOGEN

| | |
|---|---|
| Maximale Länge des Kontaktbogens beim Schneiden von Aluminium (mm) (Version L) | 180 (*) |
| Maximale Länge des Kontaktbogens beim Schneiden von Aluminium (mm) (Version H) | 210 (*) |

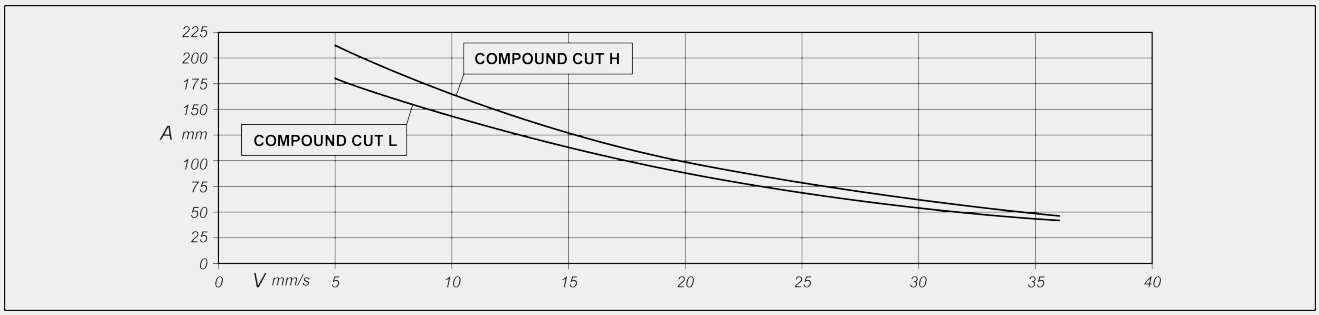


A = Kontaktbogen (mm)  V = Vorschubgeschwindigkeit des Sägeblatts (mm/s)

(*) Bei Sägeblattvorschub von 5 mm/s gemessener Wert. Leistungen, die nahe am Grenzwert liegen, müssen anhand einer Analyse der spezifischen Profile geprüft werden

## ARBEITSBEREICH

| | |
|---|---|
| Nutzschnittlänge, je nach Modell (mm) | 5.000 / 6.000 |
| Max. interner Schwenkwinkel | 45° |
| Max. externer Neigungswinkel | 22°30' |
| Max. interner Neigungswinkel | 45° |
| Max. einspannbare Profilbreite (mm) | 225 |
| Max. einspannbare Profilhöhe (mm) | 180 |
| Standard-Mindestschnitt mit 2 Köpfen auf 90° (mm) | 530 |
| Standard-Mindestschnitt bei 2 externen Köpfen auf 45° (mm) | 560 |
| Standard-Mindestschnitt bei 2 externen Köpfen auf 22 °30’ (mm) | 640 |
| Mindestschnitt mit Software PRO mit 2 Köpfen auf 90° (mm) | 340 |
| Mindestschnitt mit Software PRO bei 2 auf 45° stehenden Außenaggregaten (mm) | 370 |
| Mindestschnitt mit Software PRO bei 2 Köpfen auf 22°30 außen (mm) | 450 |

## SICHERHEITS- UND SCHUTZVORRICHTUNGEN

| | |
|---|---|
| Integraler Frontalschutz mit Elektroantrieb | ● |
| Schallgedämmte Vollschutzkabine mit interner Beleuchtung | ○ |

**Emmegi S.p.A.**
Via Archimede, 10
41019 - Limidi di Soliera (MO)
ITALY

Tel +39 059 895411
Fax +39 059 566286
P.Iva/C.Fisc 01978870366
info@emmegi.com
www.emmegi.com

The right to make technical alterations is reserved.

## PROFILPOSITIONIERUNG UND -EINSPANNUNG

| | |
|---|---|
| Paar pneumatische horizontale Spanneinrichtungen mit „Niederdruck“-Einrichtung | 2 |
| Paar horizontale vorgelegte Spanneinrichtungen für Schnitte <45° | ○ |
| Paar horizontale Spanneinrichtungen mit vertikaler Einspannung | ○ |
| Paar zusätzliche horizontale Spanneinrichtungen | ○ |
| Rollenbahn an beweglichem Kopf mit pneumatischen Profilauflagen zur Bedienung der Maschine | ● |
| Zusätzliche Spanneinrichtung für Profilabstützung auf Rollenbahn | ○ |
| Förderband für das Schneiden im Schritt- oder Automatikbetrieb (nur Version HS) | ○ |
| Hilfsabstützebene auf beweglichem Aggregat | ● |
| Hilfsabstützebene auf feststehendem Aggregat | ● |

Enthalten ● Verfügbar ○

**Emmegi S.p.A.**
Via Archimede, 10
41019 - Limidi di Soliera (MO)
ITALY

Tel +39 059 895411
Fax +39 059 566286
P.Iva/C.Fisc 01978870366
info@emmegi.com
www.emmegi.com

The right to make technical alterations is reserved.