Precision RS

Doppelgehrungssägen

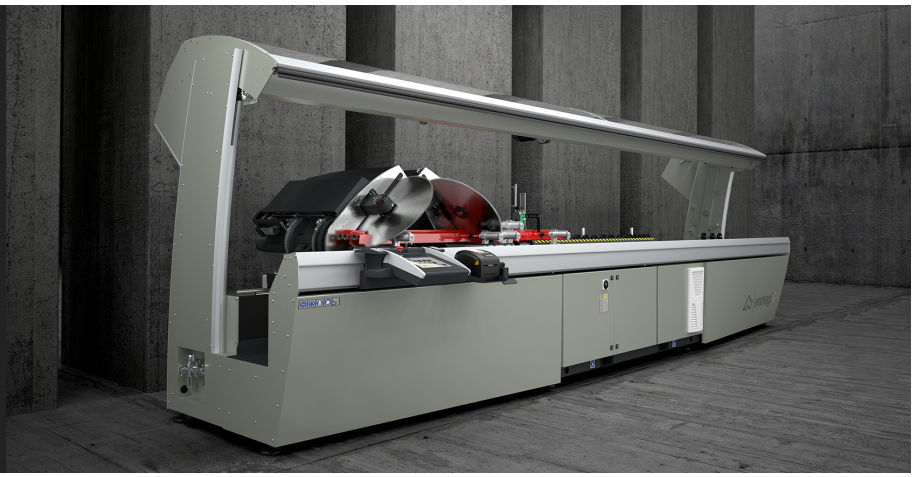

Doppelgehrungssäge mit 5 CNC-gesteuerten Achsen für Aluminium, PVC und Leichtmetalllegierungen mit automatisch ausfahrbarer Sägeeinheit und elektronischer Steuerung aller Gehrungen von 22°30‘ (innen) bis 45° (außen) und einer Genauigkeit von 280 Zwischenpositionen pro Grad. Der Vorschub der Widia-Sägeblätter mit einem Durchmesser von 600 mm erfolgt auf zwei unterschiedlichen Weisen. Der Standardvorschub optimiert das Schnittdiagramm in vertikaler Richtung zum Schneiden von Profilen mit einer Höhe über 450 mm. Der patentierte Radialvorschub, mit dem diese Maschine ausgerüstet ist, ermöglicht sehr viel längere Verfahrwege, die über die vertikale Referenzfläche hinausgehen und in horizontaler Richtung ein größeres Diagramm ergeben. Diese Lösung ermöglicht das Schneiden von 45°-Profilen mit einer Breite bis zu 240 mm. Der Sägeblattvorschub wird von einem CNC-Achsenpaar gesteuert, um die Geschwindigkeit und den Ausfahrhub der Sägeblätter optimal einzustellen. Alle Achsenbewegungen erfolgen auf Gleitschienen und Kugelumlaufgleitschuhen. Die komplett automatische Sicherheitsvorrichtung des Sägebereichs, das Design der Steuertastenfelder, der Zugang von vorne zum elektrischen und pneumatischen Steuerpult sind Kennzeichen einer sicherheitstechnisch und ergonomisch hochmodernen Anlage. PRECISION RS hat 5 Achsen, die von einer äußerst präzisen numerischen Steuerung für die Positionierung des beweglichen Sägeaggregats, zur Neigung der beiden Schneideinheiten und beim Blattvorschub während des Schneidvorgangs, überwacht werden. Für die Positionierung wird ein absoluter Magnetstreifen eingesetzt, der die Position speichern kann, um auf eine Achsenreferenzierung verzichten zu können. Die numerische Steuerung erlaubt über einen hochmodernen Touchscreen die Definition der Funktionsparameter, einschließlich dem Ausfahrhub der Sägeblätter. Erhältlich mit einer Nutzschnittlänge von 5 oder 6 m.

Emmegi S.p.A.
Via Archimede, 10
41019 - Limidi di Soliera (MO)
ITALY

Tel +39 059 895411
Fax +39 059 566286
P.Iva/C.Fisc 01978870366
info@emmegi.com
www.emmegi.com

The right to make technical alterations is reserved.

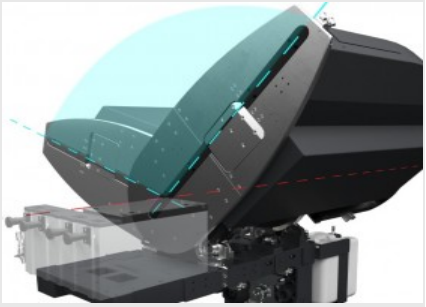

Virtuelle Neigungsachse der Sägeeinheiten

Die Neigung eines jeden Kopfes bis zu 22°30’ nach innen, erfolgt über zwei Kreisführungen, die auf vier Paar Stahlrädchen angeordnet sind. Aufgrund dieser patentierten Lösung gibt es keine Störkanten im Schnittbereich. Das bringt Vorteile für die Positionierung und das Spannen des Profils bei gleichzeitiger erhöhter Steifigkeit gegenüber herkömmlichen Systemen.

Radialschnitt

Der Ausfahrhub des Sägeblatts kann mit der entsprechenden Einstellung über den frontalen Tisch hinaus verlängert werden. Damit wird das horizontale Abmaß des Schnittdiagramms erheblich vergrößert. Emmegi besitzt ein weiteres Patent für die Radialfunktion, über die Profile mit großen Abmaßen oder mehrere Profile gleichzeitig geschnitten werden können. Die optimierte Geometrie der neuen Schneidaggregate ermöglicht sehr viel längere Schnitte auch in der Höhe.

Steuerung

Die ergonomische und hochmoderne Bedientafel ist mit einem 10,4”-Touchscreen-Display ausgestattet und arbeitet mit einer individuell angepassten Software in der Microsoft Windows®-Umgebung mit vielen speziell für diese Maschine entwickelten Funktionen. Durch das Erstellen der Schnittlisten werden der Bearbeitungszyklus optimiert, der Ausschuss und die Dauer der Be- und Entladephasen der Teile reduziert.

Profileinspannung

Da die virtuelle Achse einen großen Arbeitsbereich bietet, erfolgt das Spannen des Profils mit höchster Präzision und Sicherheit über zwei horizontale Spannerzylinder. Ist ein vertikales Einspannen erforderlich, insbesondere bei Spezialschnitten, steht ein patentiertes, horizontales Niederhaltersystem zur Verfügung, mit denen das Profil auf der Vertikalen eingespannt werden kann.

Etikettendrucker (Optioneel)

Mit dem Industrie-Etikettendrucker kann jedes zugeschnittene Profil mit den Identifikationsmerkmalen aus der Schnittliste versehen werden. Darüber hinaus bietet der Barcodedruck eine einfache Identifizierung des Profils selbst, was insbesondere für nachfolgende Bearbeitungsschritte an Bearbeitungszentren oder betreuten Montagelinien dienlich ist.

Klimagerät für Schaltschrank (Optioneel)

Das Klimagerät für den Schaltschrank ist die Lösung für alle Anwendungen, bei denen die Umgebungsbedingungen ein höheres Maß an Kühlung erfordern, um die Effizienz der elektrischen und elektronischen Komponenten der Maschine zu schützen und ihre Lebensdauer zu wahren. Ein spezifisches, sorgfältig konzipiertes Gerät hält die richtige Temperatur und Luftfeuchtigkeit im Schaltschrank auch bei ungünstigen klimatischen Bedingungen und extremen Arbeitsrhythmen aufrecht.

Emmegi S.p.A.
Via Archimede, 10
41019 - Limidi di Soliera (MO)
ITALY

Tel +39 059 895411
Fax +39 059 566286
P.Iva/C.Fisc 01978870366
info@emmegi.com
www.emmegi.com

The right to make technical alterations is reserved.

EIGENSCHAFTEN DER MASCHINE

Elektronische Steuerung X-Achse	●
Positioniergeschwindigkeit X-Achse - Standard-Version (m/min)	25
Direkte Positionserkennung des beweglichen Sägeaggregats mit dem vom absoluten Magnetstreifen geführten Messsystem	●
Neigungswinkelerfassung des Sägeaggregats mittels direkter Messung mit Absolut-Magnetband	●
Elektronische Steuerung der Zwischenwinkel	●
Max. interner Neigungswinkel	22°30'
Max. externer Neigungswinkel	45°
Elektronische NC-Achse für Sägeblattvorschub	●
Elektronisches Profilstärken-Messgerät	○

SÄGEAGGREGAT

Hartmetall-Sägeblätter (Widia)	2
Nennleistung des Brushless-Sägeblattmotors – Version L (kW)	1,5
Spitzenleistung des Brushless-Sägeblattmotors – Version L (kW)	4,5
Nennleistung des Brushless-Sägeblattmotors – Version H (kW)	2,5
Spitzenleistung des Brushless-Sägeblattmotors – Version H (kW)	7,5

SCHNITTDIAGRAMM

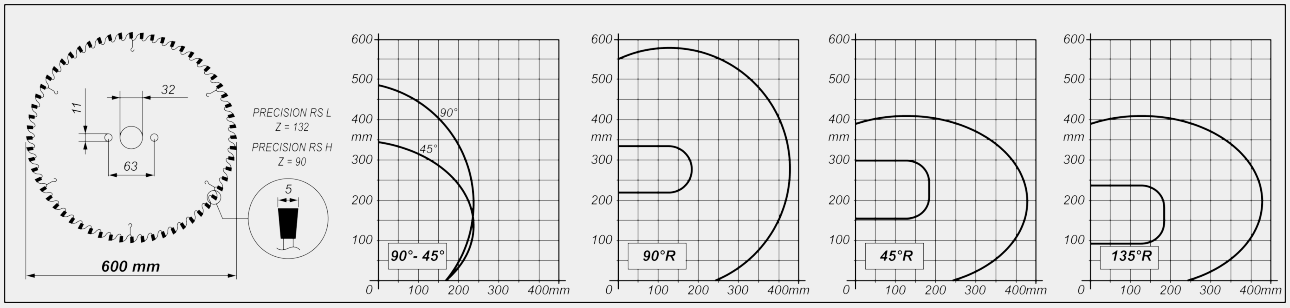

The right to make technical alterations is reserved.

NEIGUNG DES SÄGEAGGREGATS

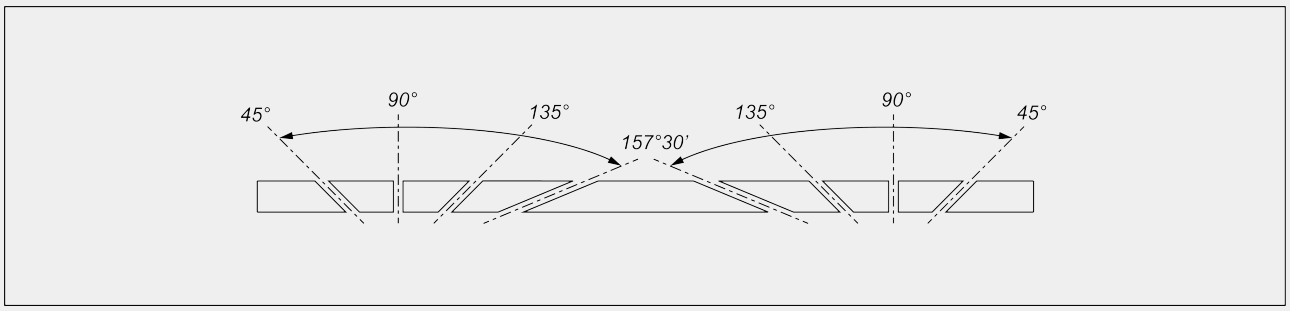

Elektronische Einstellung der Zwischenwinkel

LÄNGE DES KONTAKTBOGEN

Maximale Länge des Kontaktbogens beim Schneiden von Aluminium (mm) (Version L)	35 (*)
Maximale Länge des Kontaktbogens beim Schneiden von Aluminium (mm) (Version H)	130 (*)

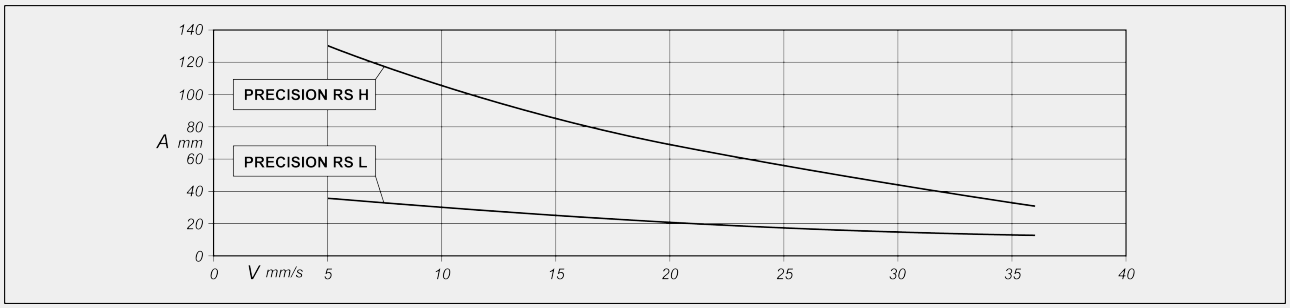

A = Kontaktbogen (mm) V = Vorschubgeschwindigkeit des Sägeblatts (mm/s)

(*) Bei Sägeblattvorschub von 5 mm/s gemessener Wert. Leistungen, die nahe am Grenzwert liegen, müssen anhand einer Analyse der spezifischen Profile geprüft werden

Emmegi S.p.A.
Via Archimede, 10
41019 - Limidi di Soliera (MO)
ITALY

Tel +39 059 895411
Fax +39 059 566286
P.Iva/C.Fisc 01978870366
info@emmegi.com
www.emmegi.com

The right to make technical alterations is reserved.

ARBEITSBEREICH

Nutzschnittlänge, je nach Modell (mm)	5.000 / 6.000
Standard-Mindestschnitt mit 2 Köpfen auf 90° (mm)	390
Mindestschnitt mit Software PRO mit 2 Köpfen auf 90° (mm)	280
Mindestschnitt mit Software PRO mit 2 Köpfen auf 45° innen (mm)	520
Min. Schubschnitt mit Software SLICE (mm)	0
Maximale Profilbreite bei Standardschnitt (mm)	167
Maximale Profilhöhe bei Radialschnitt mit 90° (mm)	215
Max. theoretische Profilhöhe mit 45°-Radialschnitt außen (mm)	90
Max. theoretische Profilhöhe mit 45°-Radialschnitt innen (mm)	150
Maximale Profilbreite des Profils bei Radialschnitt (mm)	240

SICHERHEITS- UND SCHUTZVORRICHTUNGEN

Integraler Frontalschutz mit Elektroantrieb	●
Schallgedämmte Vollschutzkabine mit interner Beleuchtung	○

PROFILPOSITIONIERUNG UND -EINSPANNUNG

Paar pneumatische horizontale Spanneinrichtungen mit „Niederdruck“-Einrichtung	●
Paar horizontale Spanneinrichtungen mit vertikaler Einspannung	○
Paar zusätzliche horizontale Spanneinrichtungen	○
Manuelle Einstellung der Positionierung der Spanneinrichtungen auf graphischer Bedieneroberfläche	○
DIGICLAMP – digitales Positionskontroll- und Überwachungssystem der Spanneinrichtungen	○
Pneumatische Profilzwischenauflage	●
Rollenbahn an beweglichem Kopf mit pneumatischen Profilauflagen zur Bedienung der Maschine	●

Enthalten ● Verfügbar ○

Emmegi S.p.A.
Via Archimede, 10
41019 - Limidi di Soliera (MO)
ITALY

Tel +39 059 895411
Fax +39 059 566286
P.Iva/C.Fisc 01978870366
info@emmegi.com
www.emmegi.com

The right to make technical alterations is reserved.