Twin Ferro

Tronzadoras de doble cabezal

Tronzadora de doble cabezal con desplazamiento automático del cabezal móvil sobre guías de bolas. Sirve para cortar perfiles de hierro y acero inoxidable. Mediante el empleo de un potente y preciso motor Brushless, la tronzadora posiciona angularmente ambos cabezales desde -45°/0°/+ 45° y en todas las angulaciones respecto al eje vertical, con una precisión de 240 posiciones para cada grado: una novedad absoluta en este sector. El desplazamiento del cabezal móvil es automático y gestionado electrónicamente. El cabezal móvil se desplaza sobre guías y patines: éstos hacen que la máquina sea sumamente precisa y rígida. El aumento de la amplitud del ángulo de corte hace que sea posible usar el cabezal móvil como alimentador automático permitiendo cortar piezas muy pequeñas. Disco de 350 mm. Disponible con corte útil de 5,2 m de longitud.

Emmegi S.p.A.
Via Archimede, 10
41019 - Limidi di Soliera (MO)
ITALY

Tel +39 059 895411
Fax +39 059 566286
P.Iva/C.Fisc 01978870366
info@emmegi.com
www.emmegi.com

The right to make technical alterations is reserved.

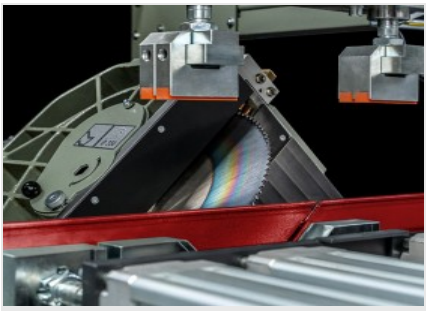

Inclinación de los cabezales móviles

Servomotores con codificador se ocupan de girar las unidades móviles y el posicionamiento correspondiente es controlado electrónicamente y parametrizado por el control, el cual presenta una interfaz de operador simple e intuitiva. Las unidades móviles cuentan con protecciones integrales de descenso neumático de la zona de mecanizado.

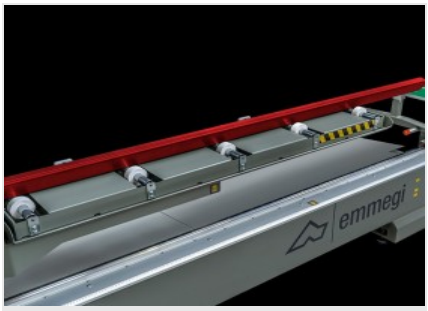

Mesa de rodillos soporte perfil

Permite un correcto posicionamiento en la máquina y un seguro apoyo del perfil en la zona de mecanizado. Los rodillos de deslizamiento permiten facilitar las operaciones de movimiento del perfil.

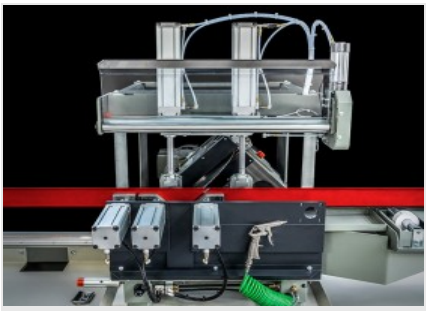

Mordazas horizontales y verticales

La máquina presenta mordazas horizontales y verticales, con mando neumático con dispositivo de baja presión y terminal regulable, que aseguran el bloqueo correcto del perfil en la máquina.

Control

El control, que se instala en los varios modelos, es de fácil empleo, se desplaza sobre cojinetes y permite posicionar correctamente los cabezales móviles según las especificaciones del corte a efectuar. A través de la creación de listas de corte se optimiza el ciclo de mecanizado reduciendo los desechos y los tiempos de cargadescarga de la pieza.

Preparación impresora (Opcional)

La máquina está preparada para la instalación de una impresora que puede seleccionarse entre los modelos compatibles. La configuración incluye la habilitación del software para la función de impresión de las etiquetas, los elementos mecánicos de soporte para el posicionamiento en la máquina, el cableado y la preparación para la conexión eléctrica, y una cubierta plegable para proteger la impresora de golpes y de la posible entrada de virutas.

Etiquetadora (Opcional)

La etiquetadora industrial permite identificar cada perfil cortado con características identificativas provenientes de la lista de corte. Además, la impresión del código de barras permite una fácil identificación del perfil, especialmente útil para las posteriores fases de mecanizado en Centros de Mecanizado o en líneas de montaje asistido.

Emmegi S.p.A.
Via Archimede, 10
41019 - Limidi di Soliera (MO)
ITALY

Tel +39 059 895411
Fax +39 059 566286
P.Iva/C.Fisc 01978870366
info@emmegi.com
www.emmegi.com

The right to make technical alterations is reserved.

CARACTERÍSTICAS DE LA MÁQUINA

Control electrónico eje X	●
Velocidad de posicionamiento eje X (m/min)	20
Diámetro del hoja en HSS(mm)	350
Inclinación externa máx.	45°
Inclinación interna máx.	135°
Corte automático de empuje con ángulos y longitudes variables	○
Longitud máx. mecanizable (mm)	5.200
Longitud mínima corte a 90°/45° con software EXTRA (mm)	320
Capacidad de corte con hoja de 45° (con uso de contraformas específicas)(mm)	95 x 110
Medidor electrónico espesor perfil	○

DIAGRAMA DE CORTE

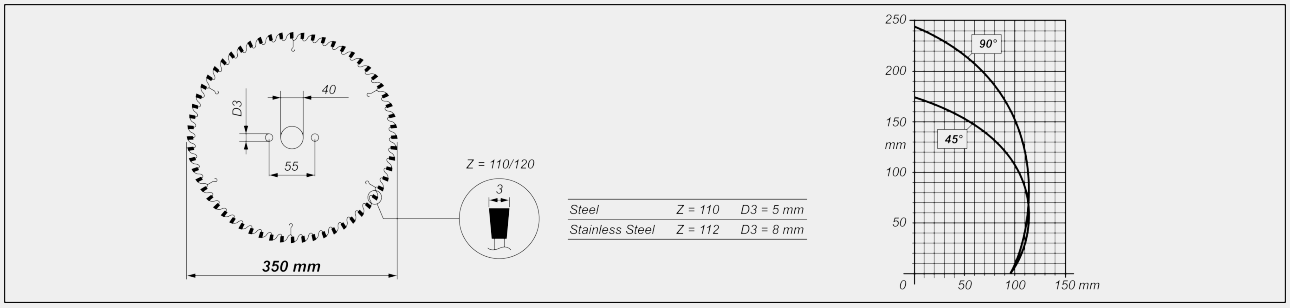

INCLINACIÓN CABEZAL DE CORTE

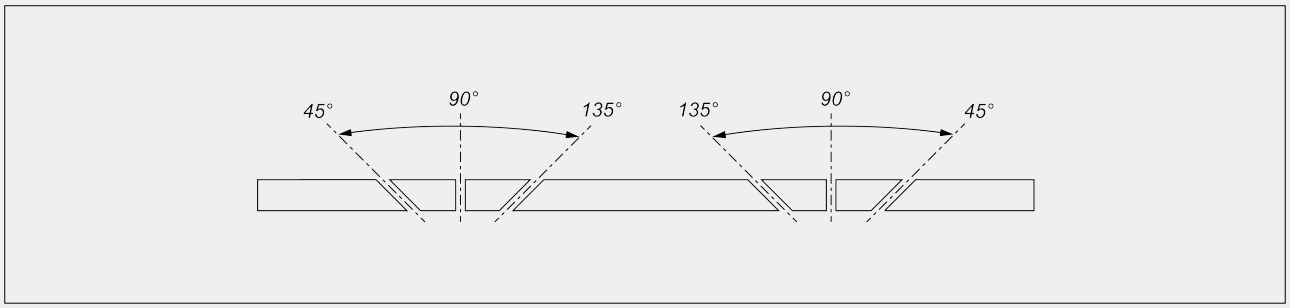

Regulación electrónica de los ángulos intermedios

Emmegi S.p.A.
Via Archimede, 10
41019 - Limidi di Soliera (MO)
ITALY

Tel +39 059 895411
Fax +39 059 566286
P.Iva/C.Fisc 01978870366
info@emmegi.com
www.emmegi.com

The right to make technical alterations is reserved.

MOTOR DISCO ESTÁNDAR

Motor hoja de doble polaridad	●
Potencia motor hoja doble polaridad (kW)	0,75 - 1,4
Velocidad rotación hoja con motor hoja doble polaridad (rpm)	17 - 34
Velocidad de corte motor hoja doble polaridad (m/s)	0,3 - 0,6

MOTOR HOJA BRUSHLESS (OPCIONAL)

Motor hoja brushless + accionamiento	○
Potencia motor del disco brushless (kW)	3,9
Velocidad rotación hoja con motor hoja brushless (rpm)	15 ÷ 85
Velocidad de corte motor hoja brushless (m/s)	0,3 ÷ 1,6

SISTEMA DE LUBRICACIÓN

Sistema de lubricación hoja por difusión mínima de aceite	●
Sistema de lubricación continua por agua	○

POSICIONAMIENTO Y BLOQUEO DEL PERFIL

Mordazas verticales	2
Mordazas horizontales	3
Mesas de rodillos	●

CARACTERÍSTICAS DEL CONTROL

Ordenador industrial compatible con "Windows"	●
Preparado para conexión con PC remoto mediante USB, red o serial (según la versión)	●
Ejecución de cortes cíclicos a partir de listas de cortes y macros	●
Memorización de 500 valores correctivos de perfil con cálculo automático de la medición para cortes angulados	●
Memorización de 500 listas de corte (1.000 líneas cada una) desde teclado	●
Optimización barras	●

Incluido ● Disponible ○

Emmegi S.p.A.
Via Archimede, 10
41019 - Limidi di Soliera (MO)
ITALY

Tel +39 059 895411
Fax +39 059 566286
P.Iva/C.Fisc 01978870366
info@emmegi.com
www.emmegi.com

The right to make technical alterations is reserved.