Precision RS-HS

Troncatrici doppiatesta

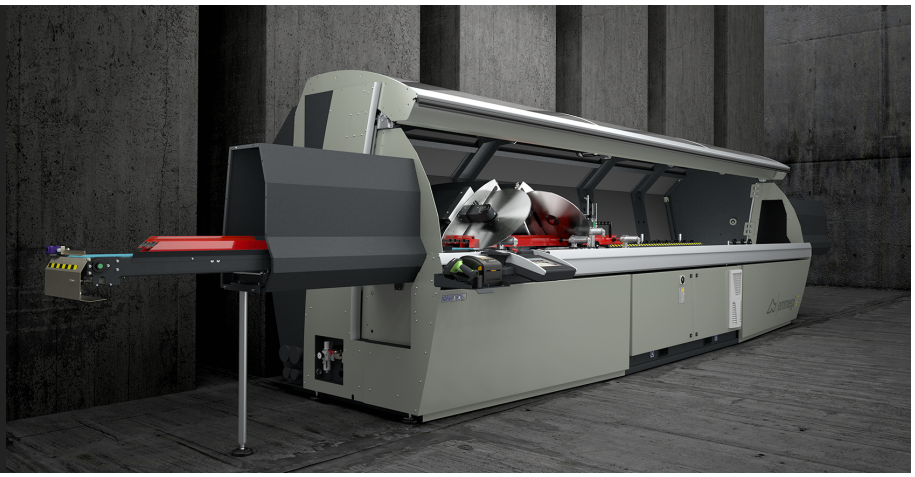

Troncatrice doppiatesta a 5 assi controllati per alluminio, PVC e leghe leggere, con movimento automatico della testa mobile e gestione elettronica di tutte le angolazioni da 22°30’ (interni) a 45° (esterni) con una precisione, all’interno di ogni grado, di 280 posizioni. Le lame in widia da 600 mm possono avanzare in due modalità differenti. L’avanzamento standard ottimizza il diagramma di taglio in senso verticale, per tagliare profili alti oltre 450 mm. La modalità radiale, oggetto di uno dei brevetti che corredano questa macchina, sfrutta una corsa molto estesa che supera il piano di riferimento verticale e genera un ampio diagramma in senso orizzontale. Questa soluzione permette di tagliare a 45° profili fino a 240 mm di larghezza. L’avanzamento lama è azionato da una coppia di assi CN, per garantire la regolazione ottimale di velocità e corsa di uscita delle lame. Tutti i movimenti degli assi avvengono su guide e pattini a ricircolo di sfere. La protezione integrale automatica dell’area di taglio, il design delle pulsantiere di comando, l’accesso anteriore al pannello elettrico e pneumatico, ne fanno un modello avanzato anche dal punto di vista della sicurezza e dell’ergonomia. PRECISION RS dispone di 5 assi a controllo numerico di estrema precisione, per il posizionamento della testa mobile, per l’inclinazione delle due unità di taglio e per l’avanzamento delle lame in fase di taglio. Il posizionamento utilizza una banda magnetica assoluta, capace di mantenere in memoria il posizionamento ed evitare le operazioni di riferimento assi. Il controllo numerico su tutti i movimenti permette di gestire qualunque operazione, compresa la lunghezza della corsa di uscita delle lame, da una consolle di comando touch screen estremamente avanzata. La versione HS (High Speed) prevede un asse X a velocità superiore e tutte le protezioni necessarie ad eseguire lavorazioni automatiche anche non presidiate.

Emmegi S.p.A.
Via Archimede, 10
41019 - Limidi di Soliera (MO)
ITALY

Tel +39 059 895411
Fax +39 059 566286
P.Iva/C.Fisc 01978870366
info@emmegi.com
www.emmegi.com

The right to make technical alterations is reserved.

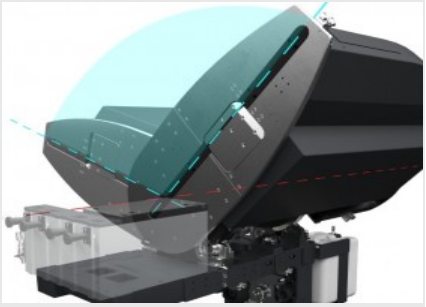

Asse virtuale dell’inclinazione delle unità di taglio

L’inclinazione di ciascuna testa, fino a 22°30’ verso l’interno, avviene mediante due guide circolari posizionate su quattro coppie di rotelle in acciaio. Questa soluzione, oggetto di brevetto, consente di eliminare qualunque ingombro in zona di taglio, a tutto vantaggio del posizionamento e bloccaggio del profilo, e offre inoltre una rigidità superiore ai sistemi tradizionali.

Taglio radiale

Con opportune regolazioni, la corsa di uscita della lama può essere estesa oltre il piano frontale, aumentando notevolmente la dimensione orizzontale del diagramma di taglio. Oggetto di un altro brevetto Emmegi, la funzionalità radiale consente il taglio di profili di grandi dimensioni, o il taglio di più profili contemporaneamente. Le geometrie ottimizzate delle nuove unità di taglio permettono di ottenere un diagramma di taglio con uno sviluppo molto importante anche in altezza.

Controllo

Il pannello di controllo, ergonomico ed estremamente avanzato, utilizza un display touch screen da 10,4” e un software completamente personalizzato e ricco di funzionalità ideate specificamente per questa macchina, in ambiente Microsoft Windows®. Attraverso la creazione delle liste di taglio viene ottimizzato il ciclo di lavorazione, consentendo la riduzione degli scarti e la diminuzione dei tempi per le fasi di carico- scarico dei pezzi.

Bloccaggio profilo

Con l’ampia disponibilità di spazio consentita dall’asse virtuale, il bloccaggio del profilo per il taglio avviene in modo estremamente preciso e sicuro attraverso due pressori orizzontali. Per necessità di bloccaggio verticale, particolarmente per tagli speciali, è disponibile un sistema di pressori orizzontali, oggetto di brevetto, che consentono il bloccaggio verticale del profilo.

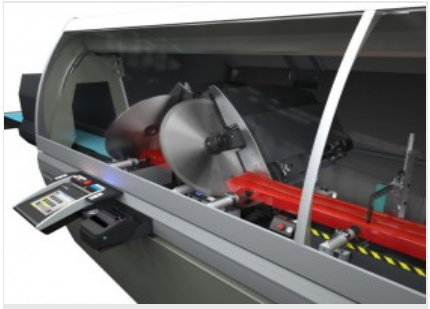

HS – High Speed

La versione HS - High Speed, dispone di un asse X (posizionamento testa mobile) più veloce, ed è corredata di protezione integrale sui fianchi e sul lato posteriore, per operare in tutta sicurezza aumentando la produttività. Le caratteristiche di sicurezza di questa versione, completamente inaccessibile durante il funzionamento, permettono di utilizzare cicli automatici di taglio, anche non presidiati, consentendo la massima operatività.

Stampante di etichette (Opzionale)

La stampante industriale di etichette consente di identificare ogni profilo tagliato con caratteristiche identificative provenienti dalla lista di taglio. Inoltre la stampa del codice a barre consente una facile identificazione del profilo stesso, particolarmente utile per le successive fasi di lavorazione su Centri di Lavoro o su linee di assemblaggio assistito.

Emmegi S.p.A.
Via Archimede, 10
41019 - Limidi di Soliera (MO)
ITALY

Tel +39 059 895411
Fax +39 059 566286
P.Iva/C.Fisc 01978870366
info@emmegi.com
www.emmegi.com

The right to make technical alterations is reserved.

CARATTERISTICHE DELLA MACCHINA

Controllo elettronico asse X	●
Velocità di posizionamento asse X versione HS (standard) (m/min)	35
Velocità di posizionamento asse X versione HS (opzionale) (m/min)	50
Rilevamento posizione testa mobile mediante sistema di misura diretto con banda magnetica assoluta	●
Rilevamento inclinazione unità di taglio mediante sistema di misura diretto con banda magnetica assoluta	●
Controllo elettronico delle angolazioni intermedie	●
Inclinazione interna max.	22°30'
Inclinazione esterna max.	45°
Asse elettronico CN dell'avanzamento lama	●
Misuratore elettronico spessore profilo	○

UNITÀ DI TAGLIO

Lame al widia	2
Potenza nominale motore lama brushless – versione L (kW)	1,5
Potenza di picco motore lama brushless – versione L (kW)	4,5
Potenza nominale motore lama brushless – versione H (kW)	2,5
Potenza di picco motore lama brushless – versione H (kW)	7,5

DIAGRAMMA DI TAGLIO

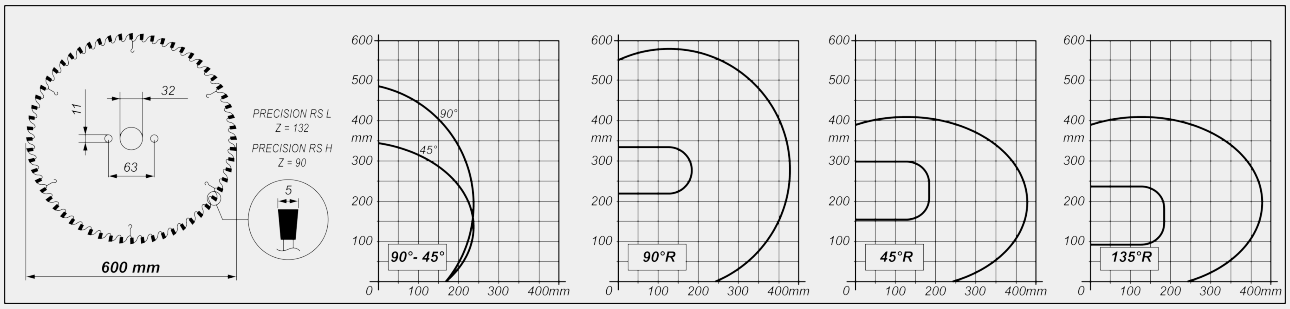

Emmegi S.p.A.
Via Archimede, 10
41019 - Limidi di Soliera (MO)
ITALY

Tel +39 059 895411
Fax +39 059 566286
P.Iva/C.Fisc 01978870366
info@emmegi.com
www.emmegi.com

The right to make technical alterations is reserved.

INCLINAZIONE UNITÀ DI TAGLIO

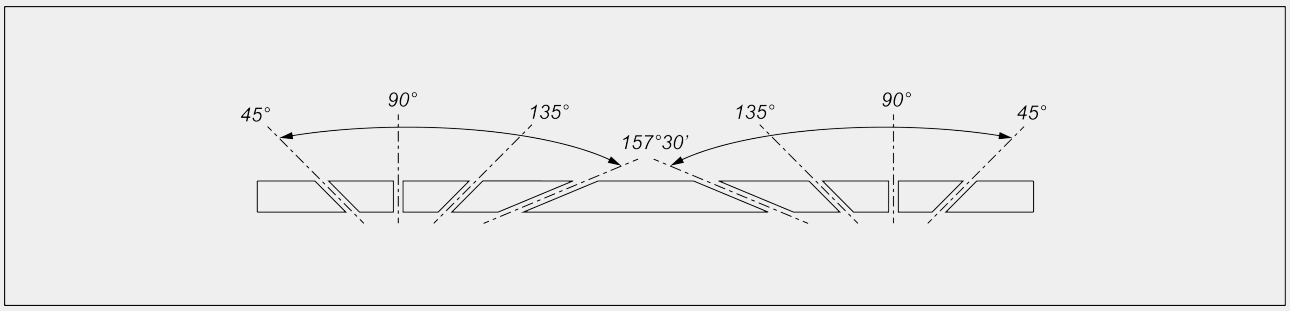

Regolazione elettronica delle angolazioni intermedie

LUNGHEZZA ARCO DI CONTATTO

Lunghezza massima arco di contatto per taglio alluminio (mm) (versione L)	35 (*)
Lunghezza massima arco di contatto per taglio alluminio (mm) (versione H)	130 (*)

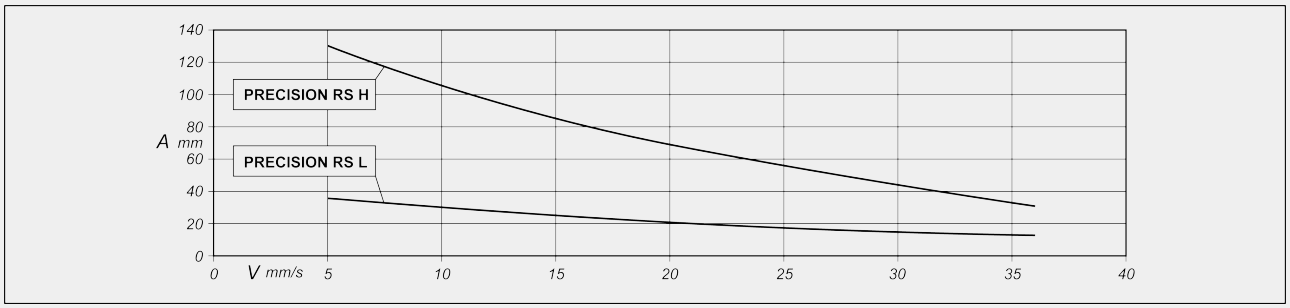

A = arco di contatto (mm) V = velocità avanzamento lama (mm/s)

(*) Dato misurato con avanzamento lama pari a 5 mm/s. Le prestazioni prossime al limite devono essere verificate con analisi dei profili specifici

CAMPO DI LAVORO

Taglio utile, secondo modello (mm)	5.000 / 6.000
Taglio minimo con software PRO con 2 teste a 90° (mm)	280
Taglio minimo standard a 2 teste a 90° (mm)	390
Taglio minimo con software PRO con 2 teste a 45° interni (mm)	520
Taglio minimo a spinta con software SLICE (mm)	0
Larghezza massima profilo con taglio standard (mm)	167
Altezza massima profilo con taglio radiale a 90° (mm)	215
Altezza massima profilo con taglio radiale a 45° esterni (mm)	90
Altezza massima profilo con taglio radiale a 45° interni (mm)	150
Larghezza massima profilo con taglio radiale (mm)	240

Emmegi S.p.A.
Via Archimede, 10
41019 - Limidi di Soliera (MO)
ITALY

Tel +39 059 895411
Fax +39 059 566286
P.Iva/C.Fisc 01978870366
info@emmegi.com
www.emmegi.com

The right to make technical alterations is reserved.

SICUREZZE E PROTEZIONI

Protezione integrale frontale ad azionamento elettrico	●
Cabina di protezione integrale insonorizzata con illuminazione interna	○

POSIZIONAMENTO E BLOCCAGGIO PROFILO

Coppia di morse pneumatiche orizzontali con dispositivo “bassa pressione”	●
Coppia di morse orizzontali a serraggio verticale	○
Registrazione manuale posizionamento morse su interfaccia grafica	○
Coppia di morse orizzontali supplementari	○
DIGICLAMP – sistema digitale di controllo posizionamento e supervisione morse	○
Supporto intermedio profilo pneumatico	●
Rulliera su testa mobile con supporti pneumatici profilo in asservimento	●
Nastro trasportatore per taglio passo-passo o automatico (solo versione HS)	○

Incluso ● disponibile ○

Emmegi S.p.A.
Via Archimede, 10
41019 - Limidi di Soliera (MO)
ITALY

Tel +39 059 895411
Fax +39 059 566286
P.Iva/C.Fisc 01978870366
info@emmegi.com
www.emmegi.com

The right to make technical alterations is reserved.