# *Twin Ferro E*

Troncatrici doppiatesta

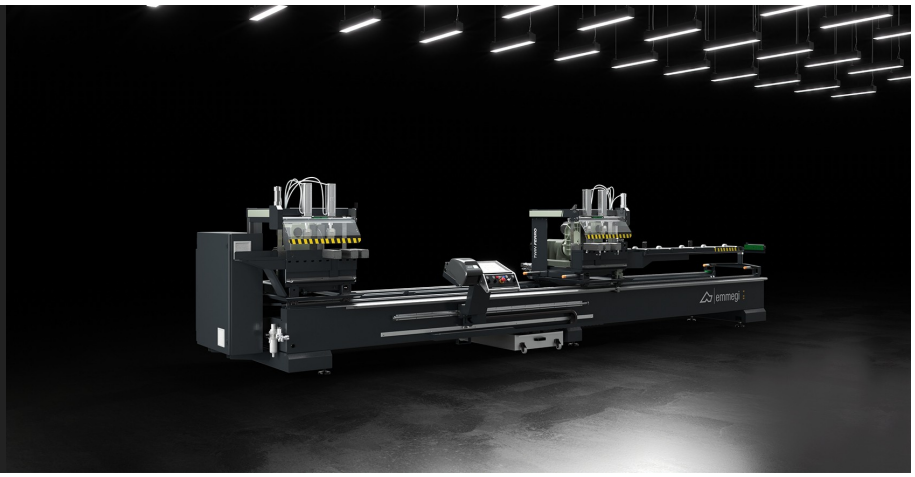

Troncatrice doppiatesta con movimento automatico della testa mobile su guide a ricircolo di sfere, dedicata al taglio di profili in ferro e acciaio inox. Grazie ad un potente e preciso motore brushless, la troncatrice è capace di posizionare angolarmente entrambe le teste da 45° a 135° e tutte le angolazioni rispetto all’asse verticale, con una precisione all’interno di ogni grado di ben 240 posizioni, una novità assoluta in questo settore. Lo spostamento della testa mobile è automatico e gestito elettronicamente: lo scorrimento avviene su guide e pattini che conferiscono alla macchina grande precisione e rigidità. L’aumento dell’ampiezza dell’angolo di taglio rende possibile utilizzare la testa mobile come un posizionatore automatico ottenendo il vantaggio di lavorare pezzi molto corti. Opzionalmente è possibile configurare la macchina per eseguire il taglio automatico, programmando via software l’esecuzione di sequenze di tagli a spinta, senza la necessità che l’operatore rimanga alla consolle per mantenere attivo il comando bimanuale.

**Emmegi S.p.A.**
Via Archimede, 10
41019 - Limidi di Soliera (MO)
ITALY

Tel +39 059 895411
Fax +39 059 566286
P.Iva/C.Fisc 01978870366
info@emmegi.com
www.emmegi.com

The right to make technical alterations is reserved.

## Inclinazione delle teste

Servomotori con encoder provvedono al ribaltamento delle unità mobili ed il relativo posizionamento viene gestito elettronicamente e parametrizzato dal controllo, il quale presenta un'interfaccia operatore semplice ed intuitiva.

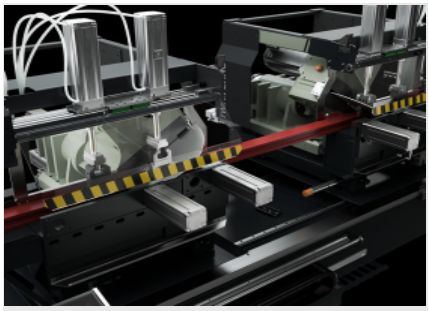

## Inclinazione interna delle teste fino a 150° (Opzionale)

L'inclinazione interna delle teste permette di eseguire il taglio a punta bassa che non richiede la misurazione dello spessore del profilo per la determinazione della dimensione del pezzo. L'estensione dell'inclinazione interna delle teste fino a 150° amplia il range di taglio delle barre per consentire la realizzazione di strutture complesse.

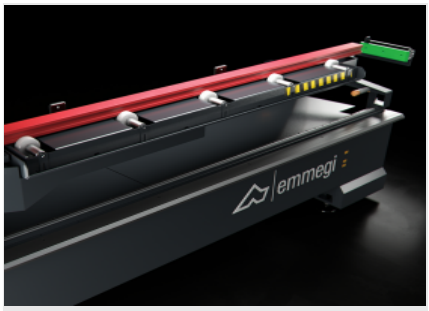


## Rulliera supporto profilo

Consente un corretto posizionamento in macchina e sicuro appoggio del profilo nella zona di lavorazione. I rulli di scorrimento consentono di agevolare le operazioni di movimentazione del profilo.

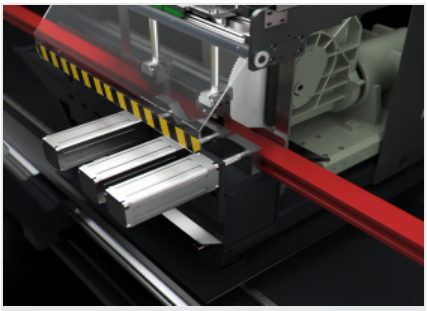

## Morse orizzontali

La macchina dispone di morse orizzontali, a comando pneumatico con dispositivo di bassa pressione e terminale regolabile, che assicurano il corretto bloccaggio del profilo in macchina.

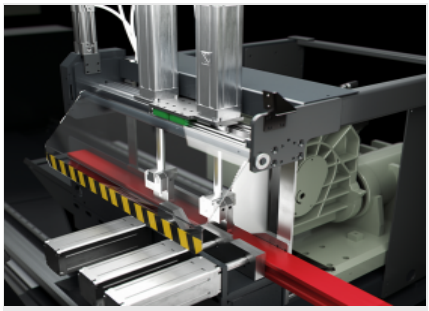

## Morse verticali a posizionamento automatico

La macchina dispone di morse verticali a comando pneumatico con dispositivo di bassa pressione. Il loro posizionamento avviene automaticamente su 2 posizioni fisse in base all'inclinazione di taglio. La traslazione delle morse è su guide e pattini a ricircolo di sfere, questa soluzione permette di ridurre al minimo i giochi massimizzando la stabilità del profilo.

## Controllo

Il pannello di controllo, ergonomico ed estremamente avanzato, utilizza un display touch screen da 10,4" e un software completamente personalizzato e ricco di funzionalità ideate specificamente per questa macchina, in ambiente Microsoft Windows®. Attraverso la creazione delle liste di taglio viene ottimizzato il ciclo di lavorazione, consentendo la riduzione degli scarti e la diminuzione dei tempi per le fasi di carico-scarico dei pezzi. Nel caso di liste non ottimizzate o programmate dall'operatore, consente di eseguire l'ottimizzazione del taglio direttamente in macchina.

**Emmegi S.p.A.**
Via Archimede, 10
41019 - Limidi di Soliera (MO)
ITALY

Tel +39 059 895411
Fax +39 059 566286
P.Iva/C.Fisc 01978870366
info@emmegi.com
www.emmegi.com

The right to make technical alterations is reserved.

**TWIN FERRO E** / TRONCATRICI DOPPIATESTA

## LAYOUT

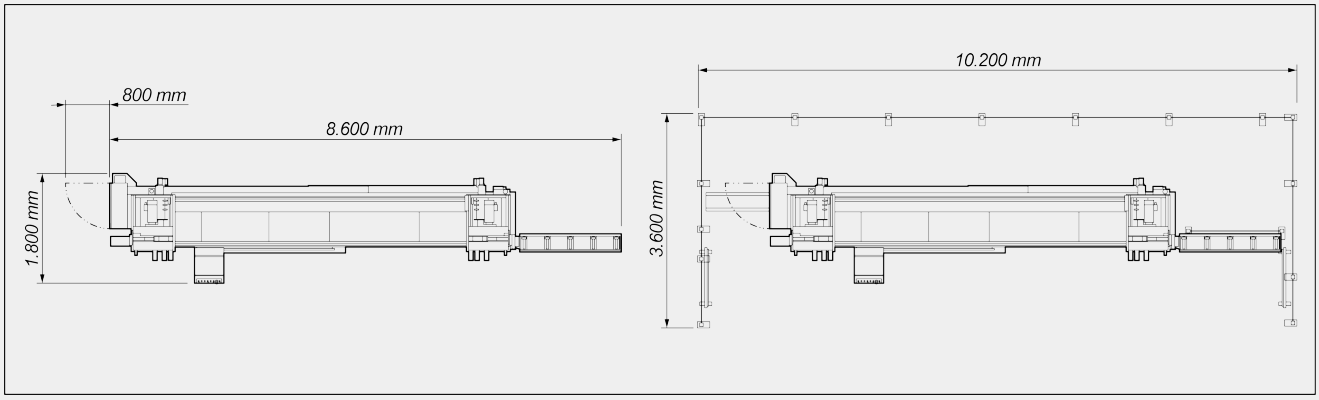


Le dimensioni di ingombro possono variare in base alla configurazione del prodotto.

## CARATTERISTICHE DELLA MACCHINA

| | |
|---|---|
| Controllo elettronico asse X | ● |
| Velocità di posizionamento asse X (m/min) | 25 |
| Diametro lama in HSS (mm) | 350 |
| Inclinazione esterna max. | 45° |
| Inclinazione interna max. | 135° |
| Taglio automatico a spinta con angoli e lunghezze variabili | ○ |
| Lunghezza max lavorabile (mm) | 5.200 |
| Lunghezza minima taglio a 90°/45° con software EXTRA (mm) | 320 |
| Capacità di taglio con lama a 45° (con utilizzo di controsagome specifiche) (mm) | 95 x 110 |
| Misuratore elettronico spessore profilo | ○ |

## DIAGRAMMA DI TAGLIO

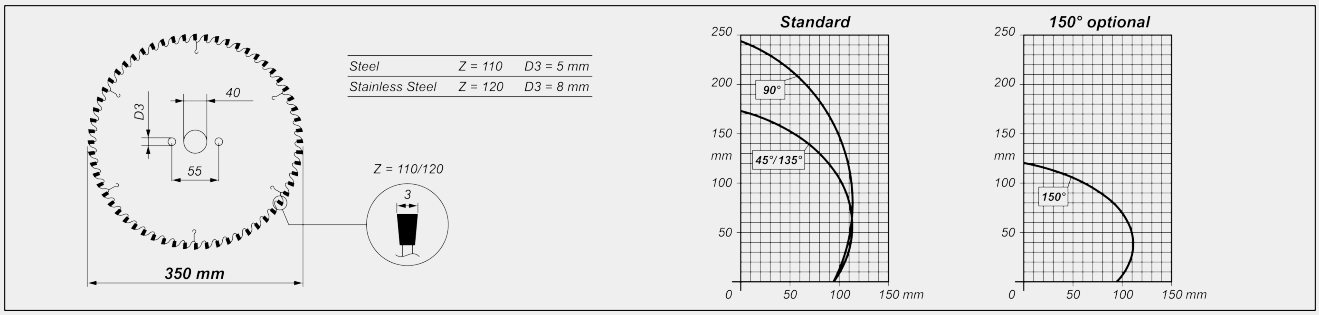


**Emmegi S.p.A.**
Via Archimede, 10
41019 - Limidi di Soliera (MO)
ITALY

Tel +39 059 895411
Fax +39 059 566286
P.Iva/C.Fisc 01978870366
info@emmegi.com
www.emmegi.com

The right to make technical alterations is reserved.

## INCLINAZIONE UNITÀ DI TAGLIO

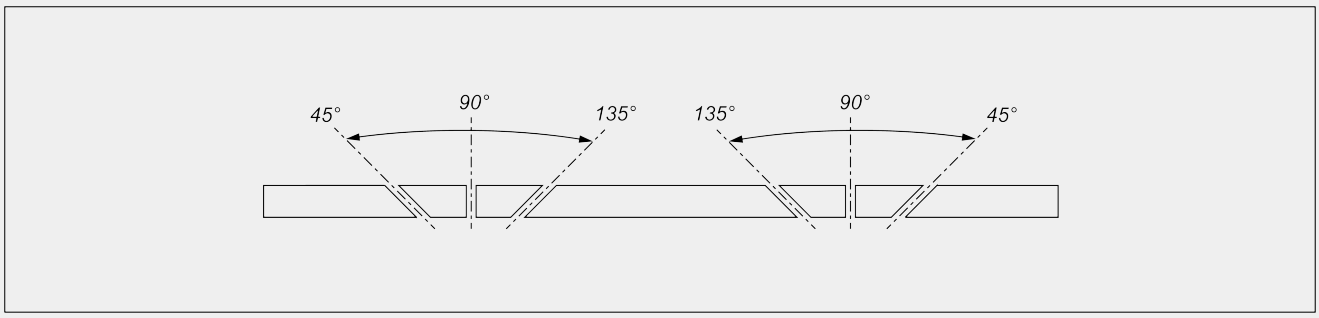


Regolazione elettronica delle angolazioni intermedie

## MOTORE LAMA BRUSHLESS

| | |
|---|---|
| Motore lama brushless + azionamento | ● |
| Potenza motore lama brushless (kW) | 5,7 |
| Velocità rotazione lama con motore lama brushless (giri/min) | 15 ÷ 85 |
| Velocità di taglio motore lama brushless (m/s) | 0,3 ÷ 1,6 |

## SISTEMA DI LUBRIFICAZIONE

| | |
|---|---|
| Sistema di lubrificazione lama ad olio a diffusione minimale | ● |
| Sistema di lubrificazione continua ad acqua | ○ |

## POSIZIONAMENTO E BLOCCAGGIO PROFILO

| | |
|---|---|
| Morse verticali | 2 |
| Morse orizzontali | 3 |
| Morse orizzontali su versione con taglio a 150° | 2 |
| Rulliere | ● |

Incluso ● disponibile ○

**Emmegi S.p.A.**
Via Archimede, 10
41019 - Limidi di Soliera (MO)
ITALY

Tel +39 059 895411
Fax +39 059 566286
P.Iva/C.Fisc 01978870366
info@emmegi.com
www.emmegi.com

The right to make technical alterations is reserved.