Precision RS

Serras de corte dupla cabeça

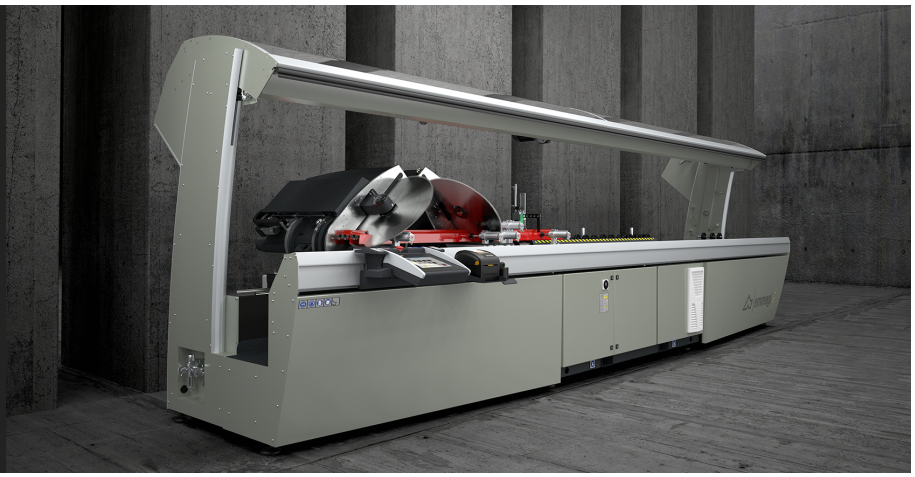

Máquina de corte de cabeçote duplo de 5 eixos controlados para alumínio, PVC e ligas leves, com movimento automático do cabeçote móvel e gestão eletrónica de todos os ângulos de 22°30’ (internos) a 45° (externos), com uma precisão de 280 posições no interior de cada grau. As lâminas em widia de 600 mm podem avançar de duas formas diferentes. O avanço padrão otimiza o diagrama de corte no sentido vertical para cortar perfis superiores a 450 mm. O modo radial, objeto de uma das patentes que acompanham esta máquina, um diagrama amplo no sentido horizontal. Esta solução permite cortar a 45° perfis até 240 mm de largura e 150 mm de altura. O avanço da lâmina é acionado por um par de eixos CN para garantir a regulação ideal de velocidade e curso da saída das lâminas. O posicionamento utiliza uma barra magnética absoluta, capaz de manter o posicionamento na memória e evitar as operações de referência dos eixos. O controlo numérico de todos os movimentos permite gerir qualquer operação, a partir de uma consola de ecrã tátil extremamente avançada. A proteção integral automática da área de corte, o design das botoneiras de comando e o acesso frontal ao painel elétrico e pneumático, fazem deste um modelo avançado, inclusive no que diz respeito à segurança e ergonomia.

Emmegi S.p.A.
Via Archimede, 10
41019 - Limidi di Soliera (MO)
ITALY

Tel +39 059 895411
Fax +39 059 566286
P.Iva/C.Fisc 01978870366
info@emmegi.com
www.emmegi.com

The right to make technical alterations is reserved.

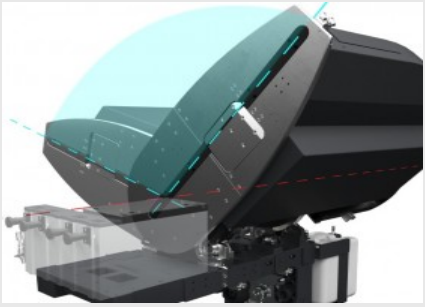

Eixo virtual da inclinação das unidades de corte

A inclinação de cada cabeçote, até 22°30’ para o lado interno, ocorre por meio de duas guias circulares posicionadas em quatro pares de rodas de aço. Esta solução, objeto de patente, permite eliminar qualquer obstáculo na área de corte com grandes vantagens para o posicionamento e bloqueio do perfil, além de oferecer uma rigidez superior em relação aos sistemas tradicionais.

Corte radial

Com regulações específicas, o curso de saída da lâmina pode ser estendido além do plano frontal, aumentando notavelmente a dimensão horizontal do diagrama de corte. Objeto de uma outra patente Emmegi, a funcionalidade radial possibilita o corte de perfis de grandes dimensões, ou o corte de vários perfis em simultâneo. As geometrias otimizadas das novas unidades de corte permitem obter um diagrama de corte com um desenvolvimento muito significativo também em altura.

Controlo

O painel de controlo, ergonómico e extremamente avançado, utiliza um ecrã tátil de 10,4” e um software completamente personalizado e repleto de funcionalidades idealizadas especificamente para esta máquina em ambiente Microsoft Windows®. O ciclo de usinagem é otimizado através da criação de listas de corte, permitindo a redução dos descartes e a diminuição dos tempos para as fases de cargadescarga das peças.

Bloqueio do perfil

Com a ampla disponibilidade de espaço permitida pelo eixo virtual, o bloqueio do perfil para o corte o corte ocorre de uma forma extremamente precisa e segura através de duas prensas horizontais. Para as exigências de bloqueio vertical, nomeadamente para cortes especiais, está disponível um sistema de prensas horizontais, patenteado, que permitem o bloqueio vertical do perfil.

Impressora de etiquetas (Opcional)

A impressora industrial de etiquetas permite identificar cada perfil cortado com características de identificação provenientes da lista de corte. Além disso, a impressão do código de barras permite a identificação fácil do perfil, particularmente útil para as próximas fases de usinagem em Centros de Usinagem ou em linhas de montagem assistida.

Condicionador do quadro elétrico (Opcional)

O condicionador para o quadro elétrico é a solução para todas as aplicações em que as condições ambientais exijam um nível de arrefecimento superior, para proteger a eficiência e a duração dos componentes elétricos e eletrónicos da máquina. Um aparelho dedicado, cuidadosamente dimensionado, permite manter a temperatura e a humidade corretas no interior do quadro elétrico mesmo em condições climáticas desfavoráveis e ritmos de trabalho extremos.

Emmegi S.p.A.
Via Archimede, 10
41019 - Limidi di Soliera (MO)
ITALY

Tel +39 059 895411
Fax +39 059 566286
P.Iva/C.Fisc 01978870366
info@emmegi.com
www.emmegi.com

The right to make technical alterations is reserved.

CARACTERÍSTICAS DA MÁQUINA

Controlo eletrónico do eixo X	●
Velocidade de posicionamento do eixo X padrão (m/min)	25
Deteção da posição do cabeçote móvel por meio de sistema de medição direta com barra magnética absoluta	●
Detecção de inclinação da unidade de corte através de sistema de medição direto com faixa magnética absoluta	●
Controlo eletrónico dos ângulos intermediários	●
Inclinação interna máx.	22°30'
Inclinação externa máx.	45°
Eixo eletrónico CN do avanço da lâmina	●
Medidor eletrónico da espessura do perfil	○

UNIDADE DE CORTE

Lâminas de widia	2
Potência nominal do motor da lâmina brushless – versão L (kW)	1,5
Potência de pico do motor da lâmina brushless – versão L (kW)	4,5
Potência nominal do motor da lâmina brushless – versão H (kW)	2,5
Potência de pico do motor da lâmina brushless – versão H (kW)	7,5

DIAGRAMA DE CORTE

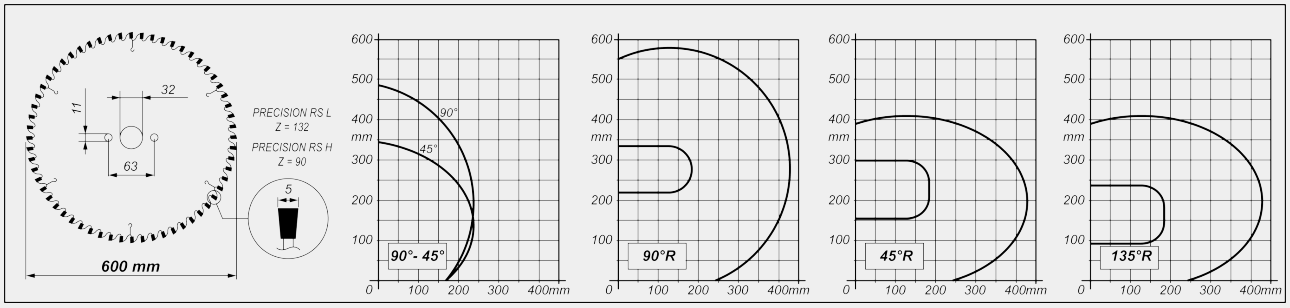

Emmegi S.p.A.
Via Archimede, 10
41019 - Limidi di Soliera (MO)
ITALY

Tel +39 059 895411
Fax +39 059 566286
P.Iva/C.Fisc 01978870366
info@emmegi.com
www.emmegi.com

The right to make technical alterations is reserved.

INCLINAÇÃO DA UNIDADE DE CORTE

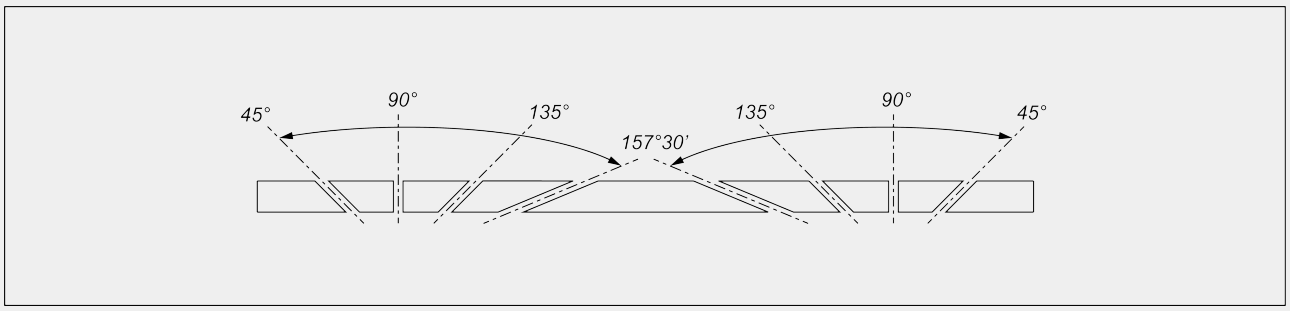

Regulação eletrónica dos ângulos intermediários

COMPRIMENTO DO ARCO DE CONTACTO

Comprimento máximo do arco de contacto para o corte de alumínio (mm) (versão L)	35 (*)
Comprimento máximo do arco de contacto para o corte de alumínio (mm) (versão H)	130 (*)

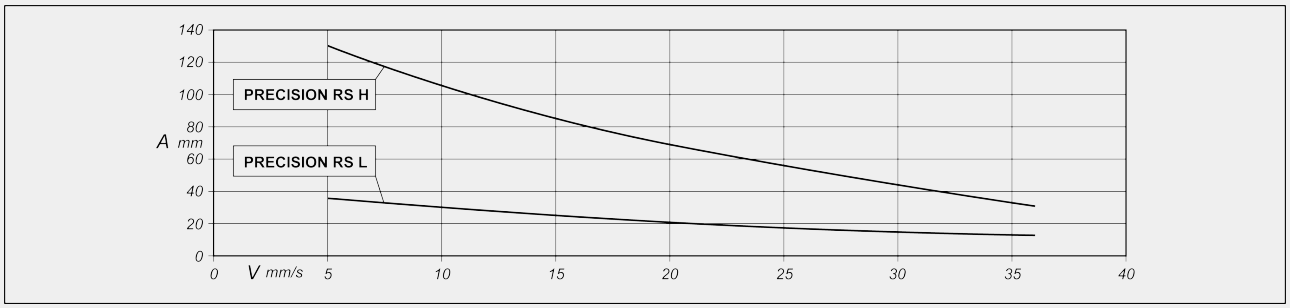

A = arco de contacto (mm) V = velocidade de avanço da lâmina (mm/s)

(*) Dado medido com avanço da lâmina equivalente a 5 mm/s. Os desempenhos próximos ao limite devem ser verificados com a análise dos perfis específicos

Emmegi S.p.A.
Via Archimede, 10
41019 - Limidi di Soliera (MO)
ITALY

Tel +39 059 895411
Fax +39 059 566286
P.Iva/C.Fisc 01978870366
info@emmegi.com
www.emmegi.com

The right to make technical alterations is reserved.

CAMPO DE TRABALHO

Corte útil, conforme o modelo (mm)	5.000 / 6.000
Corte mínimo padrão com 2 cabeçotes a 90° (mm)	390
Corte mínimo com software PRO com 2 cabeçotes a 90° (mm)	280
Corte mínimo com software PRO com 2 cabeçotes a 45° internos (mm)	520
Corte mínimo por impulso com software SLICE (mm)	0
Largura máxima do perfil com corte padrão (mm)	167
Altura máxima do perfil com corte radial a 90° (mm)	215
Altura máxima do perfil com corte radial a 45° exteriores (mm)	90
Altura máxima do perfil com corte radial a 45° interiores (mm)	150
Largura máxima do perfil com corte radial (mm)	240

DISPOSITIVOS DE SEGURANÇA E PROTEÇÕES

Proteção integral frontal com acionamento elétrico	●
Cabine de proteção integral à prova de som com iluminação interna	○

POSICIONAMENTO E BLOQUEIO DO PERFIL

Par de morsas pneumáticas horizontais com dispositivo de "baixa pressão"	●
Par de morsas pneumáticas com fecho vertical	○
Par de morsas pneumáticas adicionais	○
Registo manual do posicionamento das morsas na interface gráfica	○
DIGICLAMP – sistema digital de controlo de posicionamento e supervisão das morsas	○
Suporte intermediário perfil pneumático	●
Transportador de rolos no cabeçote móvel com suportes pneumáticos de perfil em encadeamento	●

Incluído ● Disponível ○

Emmegi S.p.A.
Via Archimede, 10
41019 - Limidi di Soliera (MO)
ITALY

Tel +39 059 895411
Fax +39 059 566286
P.Iva/C.Fisc 01978870366
info@emmegi.com
www.emmegi.com

The right to make technical alterations is reserved.