Twin Ferro

Serras de corte dupla cabeça

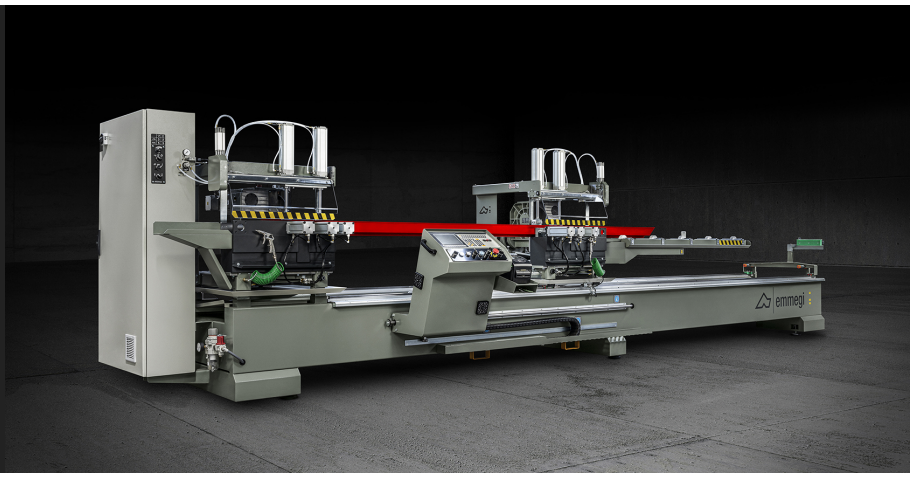

Máquina de corte com cabeça dupla com movimento automático da cabeça móvel em guias de recirculação de esferas, específica para o corte de perfis em ferro e aço inox. Graças a um potente e preciso motor Brushless, a máquina de corte é capaz de posicionar em ângulo ambas cabeças, de – 45° / 0° / + 45°, e todos os ângulos em relação ao eixo vertical, com uma precisão de 240 posições no interior de cada grau, o que é uma novidade absoluta neste setor. O deslocamento da cabeça móvel é automático e controlado eletronicamente: O deslizamento realiza-se em guias e patins que dão à máquina grande precisão e rigidez. O aumento da amplitude do ângulo de corte possibilita a utilização da cabeça móvel como um posicionador automático, obtendo a vantagem de elaborar peças muito curtas. Disco de corte de 350 mm. Disponível com corte útil de 5,2 m de comprimento.

Emmegi S.p.A.
Via Archimede, 10
41019 - Limidi di Soliera (MO)
ITALY

Tel +39 059 895411
Fax +39 059 566286
P.Iva/C.Fisc 01978870366
info@emmegi.com
www.emmegi.com

The right to make technical alterations is reserved.

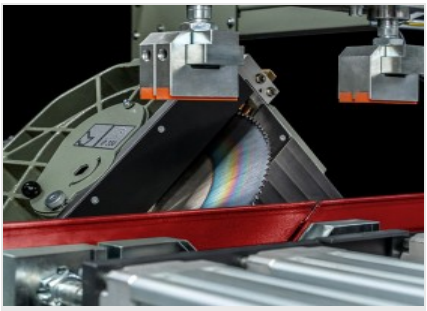

Inclinação das cabeças móveis

Servomotores com encoder realizam a viragem das unidades móveis e o relativo posicionamento é gerido de forma eletrónica e parametrizado pelo controlo, que possui uma interface do operador simples e intuitiva. As unidades móveis possuem proteções integrais de descida pneumática da zona de usinagem.

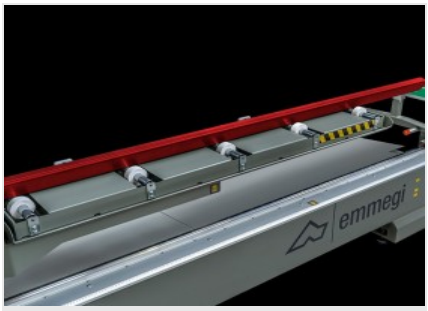

Transportador de rolos de suporte do perfil

Permite o posicionamento correto na máquina e o apoio seguro do perfil na zona de usinagem. Os rolos de deslizamento permitem facilitar as operações de movimentação do perfil.

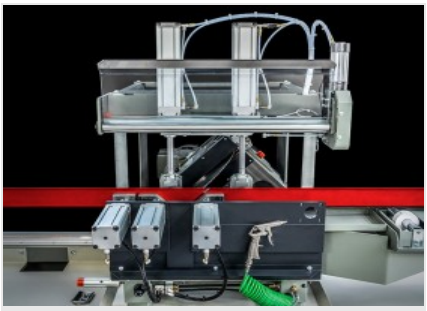

Morsas horizontais e verticais

A máquina possui morsas horizontais e verticais, de comando pneumático com dispositivo de baixa pressão e terminal regulável, que asseguram o bloqueio correto do perfil na máquina.

Controlo

O controlo instalado nos vários modelos, predisposto para uma fácil utilização e deslizante sobre rolamentos, permite um posicionamento correto das cabeças móveis conforme as especificações do corte a efetuar. Através da criação das listas de corte o ciclo de usinagem é otimizado, permitindo a redução dos descartes e a diminuição dos tempos para as fases de carga-descarga da peça.

Predisposição para impressora (Opcional)

A máquina está predisposta para a instalação de uma impressora selecionada entre os modelos compatíveis. O equipamento prevê a habilitação do software para a função de impressão das etiquetas, os elementos mecânicos de suporte para o posicionamento na máquina, a cablagem e a predisposição para a ligação elétrica, uma cobertura rebatível que protege a impressora contra colisões e contra a possível entrada de aparas.

Impressora de etiquetas (Opcional)

A impressora industrial de etiquetas permite identificar cada perfil cortado com características de identificação provenientes da lista de corte. Além disso, a impressão do código de barras permite a identificação fácil do perfil, particularmente útil para as próximas fases de usinagem em Centros de Usinagem ou em linhas de montagem assistida.

Emmegi S.p.A.
Via Archimede, 10
41019 - Limidi di Soliera (MO)
ITALY

Tel +39 059 895411
Fax +39 059 566286
P.Iva/C.Fisc 01978870366
info@emmegi.com
www.emmegi.com

The right to make technical alterations is reserved.

TWIN FERRO / SERRAS DE CORTE DUPLA CABEÇA

CARACTERÍSTICAS DA MÁQUINA

Controlo eletrónico do eixo X	●
Velocidade de posicionamento do eixo X (m/min)	20
Diâmetro da lâmina em HSS (mm)	350
Inclinação externa máx.	45°
Inclinação interna máx.	135°
Corte automático de pressão com ângulos e comprimentos variáveis	○
Comprimento máx. usinado (mm)	5.200
Comprimento mínimo do corte a 90°/45° com software EXTRA (mm)	320
Capacidade de corte com lâmina a 45° (com utilização de contramoldes específicos) (mm)	95 x 110
Medidor eletrónico da espessura do perfil	○

DIAGRAMA DE CORTE

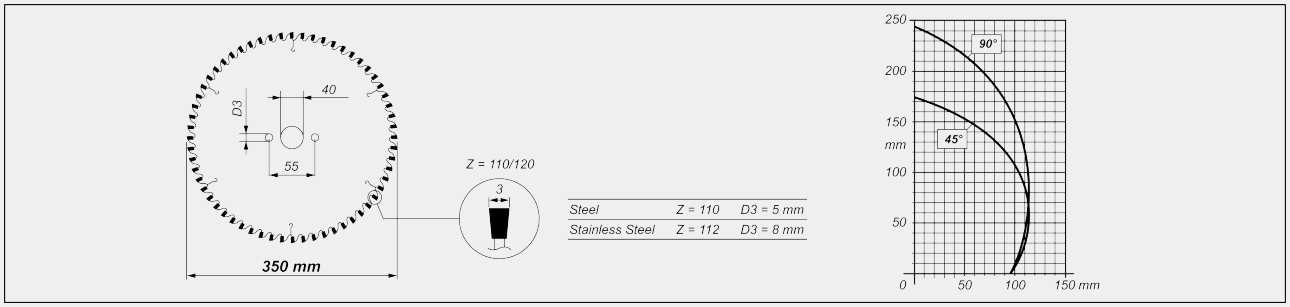

INCLINAÇÃO DA UNIDADE DE CORTE

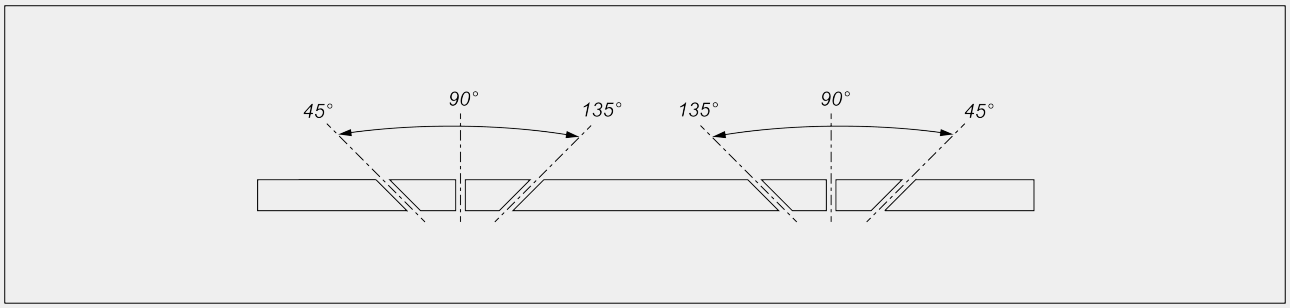

Regulação eletrónica dos ângulos intermediários

Emmegi S.p.A.
Via Archimede, 10
41019 - Limidi di Soliera (MO)
ITALY

Tel +39 059 895411
Fax +39 059 566286
P.Iva/C.Fisc 01978870366
info@emmegi.com
www.emmegi.com

The right to make technical alterations is reserved.

MOTOR DA LÂMINA PADRÃO

Motor de lâmina de dupla polaridade	●
Potência do motor da lâmina de dupla polaridade (kW)	0,75 - 1,4
Velocidade de rotação da lâmina com motor da lâmina de dupla polaridade (giros/min)	17 - 34
Velocidade de corte do motor da lâmina de dupla polaridade (m/s)	0,3 - 0,6

MOTOR DA LÂMINA BRUSHLESS (OPCIONAL)

Motor da lâmina brushless + acionamento	○
Potência motor disco de corte sem escova (kW)	3,9
Velocidade de rotação da lâmina com motor da lâmina brushless (giros/min)	15 ÷ 85
Velocidade de corte do motor da lâmina brushless (m/s)	0,3 ÷ 1,6

SISTEMA DE LUBRIFICAÇÃO

Sistema de lubrificação da lâmina por óleo de difusão mínima	●
Sistema de lubrificação contínua por água	○

POSICIONAMENTO E BLOQUEIO DO PERFIL

Morsas verticais	2
Morsas horizontais	3
Transportadores de rolos	●

CARACTERÍSTICAS DO CONTROLO

Computador industrial “Windows” compatível	●
Predisposição da conexão com PC remoto através de USB, rede ou serial (conforme a versão)	●
Execução de cortes cíclicos por listas de corte e macro	●
Memorização de 500 valores de correção de perfil com cálculo automático da medida para cortes angulares	●
Memorização de 500 listas de corte (1.000 linhas cada) pelo teclado	●
Otimização das barras	●

Incluído ● Disponível ○

Emmegi S.p.A.
Via Archimede, 10
41019 - Limidi di Soliera (MO)
ITALY

Tel +39 059 895411
Fax +39 059 566286
P.Iva/C.Fisc 01978870366
info@emmegi.com
www.emmegi.com

The right to make technical alterations is reserved.