Precision T2 E

Двуголовые Пилы

Двухголовочный отрезной станок с 5 управляемыми осями для алюминия, ПВХ и легких сплавов, с автоматическим перемещением подвижной головки и электронным управлением всеми углами от 45° (внутренний) до 15° (внешний) с точностью, в пределах каждого градуса, до 280 позиций. Подача режущих дисков в базовой комплектации приводится в действие парой гидравлических цилиндров. В версии E подача режущего диска также управляется парой осей с ЧПУ для обеспечения оптимальной регулировки скорости и траектории выхода режущего диска. Режущий диск диаметром 550 мм. Доступен для резки полезной длины в размере 5 или 6 м.

Emmegi S.p.A.
Via Archimede, 10
41019 - Limidi di Soliera (MO)
ITALY

Tel +39 059 895411
Fax +39 059 566286
P.Iva/C.Fisc 01978870366
info@emmegi.com
www.emmegi.com

The right to make technical alterations is reserved.

Система управления

Инновационная и эргономичная панель управления оснащена сенсорным экраном диагональю 10,4” и настроенным согласно индивидуальным потребностям ПО, работающим в среде Microsoft Windows®, со множеством функций, специально разработанных для данного станка. Создание списков резки позволяет оптимизировать цикл обработки, уменьшая объем отходов и сокращая время, необходимое для загрузки-разгрузки заготовок.

Виртуальная ось наклона режущих агрегатов

Наклон каждой головки до 15° наружу обеспечивается двумя круговыми направляющими, установленными на четырех парах стальных роликов. Данное запатентованное решение позволяет уменьшить габариты агрегатов в зоне резки, упрощая размещение и блокировку профиля, а также обеспечивает повышенную стабильность по сравнению с традиционными системами.

Блокировка профиля

Благодаря пространству, освобожденному благодаря виртуальной оси, блокировка профиля при резке осуществляется чрезвычайно точно и надежно, используя два горизонтальных прижима. Если требуется вертикальная блокировка, особенно при осуществлении особых типов разрезов, предлагается запатентованная система горизонтальных прижимов, обеспечивающая вертикальную блокировку профиля.

Загрузка и разгрузка

Станок Precision может быть оснащен роликовым конвейером на подвижной головке для стандартной загрузки и разгрузки или на неподвижной головке для загрузки профилей с левой стороны. Пневматический упор на подвижной головке предусмотрен для упрощения позиционирования профиля в этом режиме загрузки.

Принтер этикеток (По желанию)

Промышленный принтер этикеток позволяет идентифицировать каждый отрезанный профиль с помощью идентификационных характеристик из списка резки. Кроме того, печать штрих-кодов позволяет легко идентифицировать сам профиль, что особенно практично для последующих этапов обработки на обрабатывающих центрах или вспомогательных сборочных линиях.

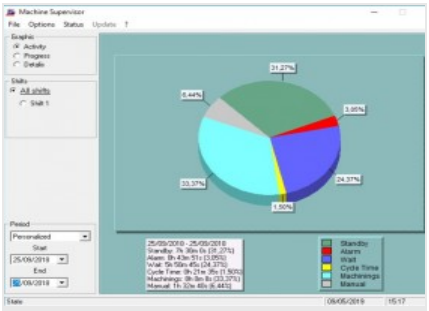

Machine Supervisor (По желанию)

Программное обеспечение для генерирования данных о работе станка. Для мониторинга и отчетности по этим данным требуется офисное программное обеспечение MAC-X.

Emmegi S.p.A.
Via Archimede, 10
41019 - Limidi di Soliera (MO)
ITALY

Tel +39 059 895411
Fax +39 059 566286
P.Iva/C.Fisc 01978870366
info@emmegi.com
www.emmegi.com

The right to make technical alterations is reserved.

PRECISION T2 E / ДВУГОЛОВЫЕ ПИЛЫ

ТЕХНИЧЕСКИЕ ХАРАКТЕРИСТИКИ МАШИНЫ

Электронный контроль оси X	●
Стандартная скорость позиционирования оси X (м/мин)	25
Определение положения подвижной головки с помощью системы непосредственного измерения с абсолютной магнитной полосой	●
Определение угла наклона режущего блока с помощью системы непосредственного измерения с абсолютной магнитной полосой	●
Электронный контроль промежуточных углов наклона	●
Макс. внутренний наклон	45°
Макс. внешний наклон	15°
Гидропневматическая подача режущего диска	●
Электронная ось ЧПУ движения режущего диска (версия E)	●
Фактический разрез, в зависимости от модели (мм)	5.000 / 6.000
Твердосплавные диски	2
Диаметр диска (мм)	550
Мощность двигателя фрезы (кВт)	2,64
Электронный измеритель толщины профиля	○

СХЕМА РЕЗКИ

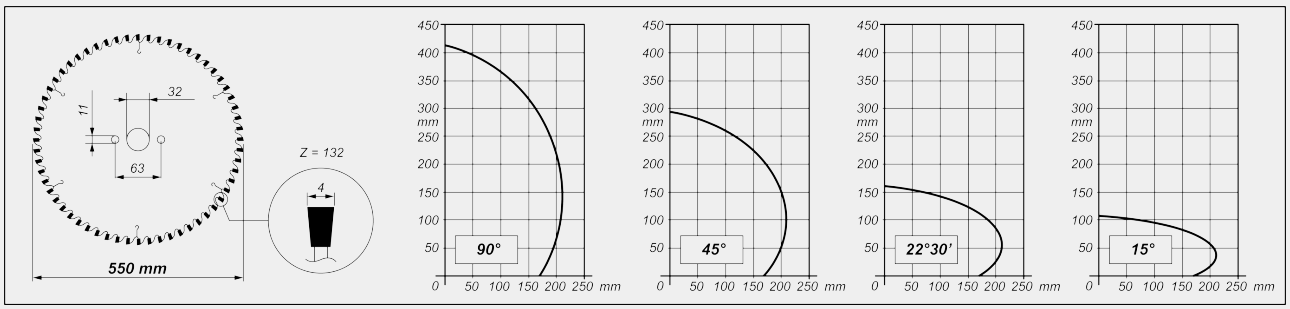

НАКЛОН РЕЖУЩЕГО УЗЛА

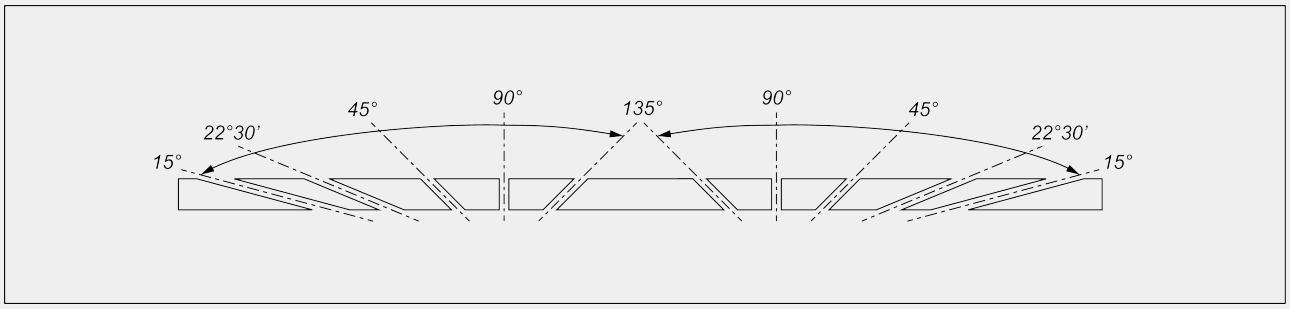

Электронная регулировка промежуточных углов наклона

Emmegi S.p.A.
Via Archimede, 10
41019 - Limidi di Soliera (MO)
ITALY

Tel +39 059 895411
Fax +39 059 566286
P.Iva/C.Fisc 01978870366
info@emmegi.com
www.emmegi.com

The right to make technical alterations is reserved.

ЗАЩИТНЫЕ УСТРОЙСТВА И ОГРАЖДЕНИЯ

Передняя встроенная защита с электрическим приводом	●
Ограждение справа и слева с креплением к стене (базовая версия)	○
Защитное ограждение 4-й стороны (сзади)	○
Интегральная защитная звуконепроницаемая кабина с внутренним освещением	○

ПОЗИЦИОНИРОВАНИЕ И БЛОКИРОВКА ПРОФИЛЯ

Пара горизонтальных пневматических зажимов с устройством низкого давления	●
Пара горизонтальных зажимов с вертикальной блокировкой	○
Пара дополнительных горизонтальных зажимов	○
Промежуточная пневматическая опора профиля	●
Роликовый конвейер с пневматическими опорами профиля на подвижной головке	●
Опорный роликовый конвейер для профиля на неподвижной головке для подачи профиля слева (за исключением версии HS)	○
Дополнительный зажим для удержания профиля на роликовом конвейере на подвижной головке	○

ФУНКЦИИ

Выполнение одиночной резки	●
Выполнение резки за пределами прямоугольной опоры (промежуточные углы)	●
Выполнение циклической резки из списков резки	●
Оптимизация профилей	●

Включено ● Доступно ○

Emmegi S.p.A.
Via Archimede, 10
41019 - Limidi di Soliera (MO)
ITALY

Tel +39 059 895411
Fax +39 059 566286
P.Iva/C.Fisc 01978870366
info@emmegi.com
www.emmegi.com

The right to make technical alterations is reserved.