Satellite XLE

Centri di lavoro CNC

Centro di lavoro a 5 assi CNC a portale mobile, realizzato per eseguire lavorazioni di fresatura, foratura, filettatura e taglio, su barre di grandi dimensioni in alluminio, PVC, leghe leggere e acciaio. La parte mobile della macchina è costituita da un portale dotato di motorizzazione a cremagliera di precisione. L’elettromandrino di potenza elevata (11 kW in S1) con attacco utensili HSK-63F permette di eseguire lavorazioni, anche gravose, con ottimi risultati di rapidità e precisione. La nuova cabina di protezione locale è stata progettata per coniugare la massima funzionalità, accessibilità e luminosità con le esigenze di sicurezza ed ergonomia. L’operatore dispone di grandi superfici vetrate per controllare le esecuzioni delle lavorazioni e, grazie al sistema di totale apertura della cabina in due parti separate, di un accesso facilitato durante le fasi di pulizia e manutenzione. Al suo interno è alloggiato un magazzino utensili a 18 posti. L'utensile lama da 450 mm viene alloggiato separatamente in un magazzino dedicato. SATELLITE XLE dispone di nuove morse motorizzate che, in modalità pendolare, si posizionano in modo indipendente ed in tempo mascherato ai processi di lavorazione del mandrino nel campo di lavoro opposto. Le morse, robuste e ad ingombro ridotto, risultano facilmente configurabili senza l’utilizzo di utensili per le regolazioni geometriche. Le nuove battute permettono la totale copertura del campo di lavoro, e disimpegnano l’area nel caso di lavorazioni sulle testate del profilo. Tutti gli assi CNC sono assoluti e non richiedono l’azzeramento al riavvio della macchina.

Emmegi S.p.A.
Via Archimede, 10
41019 - Limidi di Soliera (MO)
ITALY

Tel +39 059 895411
Fax +39 059 566286
P.Iva/C.Fisc 01978870366
info@emmegi.com
www.emmegi.com

The right to make technical alterations is reserved.

Cabina

La cabina di protezione locale è stata progettata per coniugare la massima funzionalità, accessibilità e luminosità con le esigenze di sicurezza ed ergonomia. Il design ricercato ed innovativo rende la macchina unica e inconfondibile. Le grandi vetrate permettono all'operatore di controllare l'esecuzione delle lavorazioni in modo semplice e sicuro.

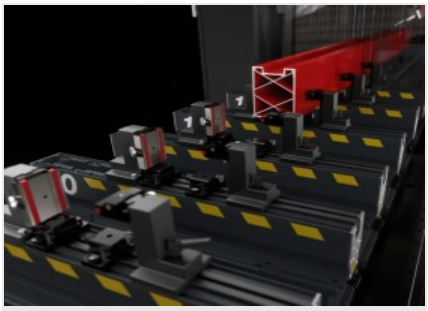

Morse motorizzate

Il gruppo morsa è in grado di garantire il corretto, sicuro e veloce bloccaggio di profili di notevoli dimensioni e non necessita di utensili per le proprie regolazioni geometriche. Ogni gruppo scorre tramite guide lineari sul piano della macchina. Le morse motorizzate, ciascuna con un proprio motore, possono posizionarsi in modo indipendente nel campo di lavoro.

Magazzino utensili

Il magazzino portautensili a 18 posti è installato direttamente sul carro della macchina; la sua posizione posteriore, in un'area dedicata, garantisce la massima protezione dai trucioli di lavorazione. Il magazzino a ralla consente la massima affidabilità, silenziosità e ottimizzazione del ciclo. Nel magazzino portautensili può essere alloggiata una fresa a disco del diametro di 250 mm.

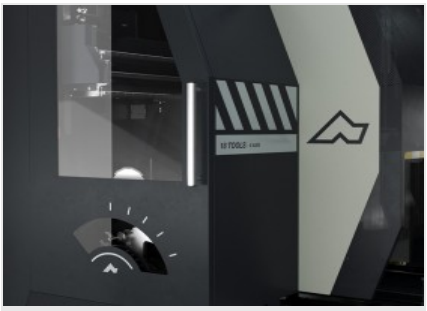

Magazzino lama

L'utensile lama, con diametro massimo da 450 mm, è alloggiato in un magazzino dedicato e separato dai restanti utensili. È dotata di attacco utensile HSK-63F e può lavorare sfruttando i 5 assi interpolati dell'elettrotesta per sezionare il pezzo. Mediante opportuno software opzionale consente di eseguire taglio e separazione direttamente da barra grezza.

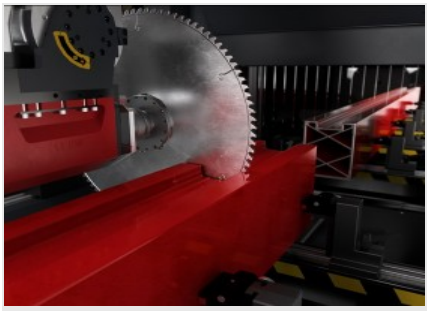

Taglio e separazione (Opzionale)

La funzionalità opzionale di taglio e separazione permette di ottenere da una singola barra più profili lavorati e separati, evitando la preventiva lavorazione di taglio dei diversi spezzoni. L'ampia capacità di taglio del gruppo lama consente di eseguire tagli di separazione su profili di grandi dimensioni. La macchina può essere corredata di stampante per etichette, per ottimizzare la gestione dei profili nelle fasi successive.

Misuratore dimensionale profilo (Opzionale)

La macchina può essere dotata opzionalmente di un dispositivo elettronico che permette la correzione in automatico degli errori dimensionali in lunghezza, larghezza ed altezza del pezzo. In questo modo le caratteristiche di precisione della macchina non vengono influenzate dalle differenze tra dimensioni teoriche e reali del pezzo in lavorazione.

Emmegi S.p.A.
Via Archimede, 10
41019 - Limidi di Soliera (MO)
ITALY

Tel +39 059 895411
Fax +39 059 566286
P.Iva/C.Fisc 01978870366
info@emmegi.com
www.emmegi.com

The right to make technical alterations is reserved.

LAYOUT

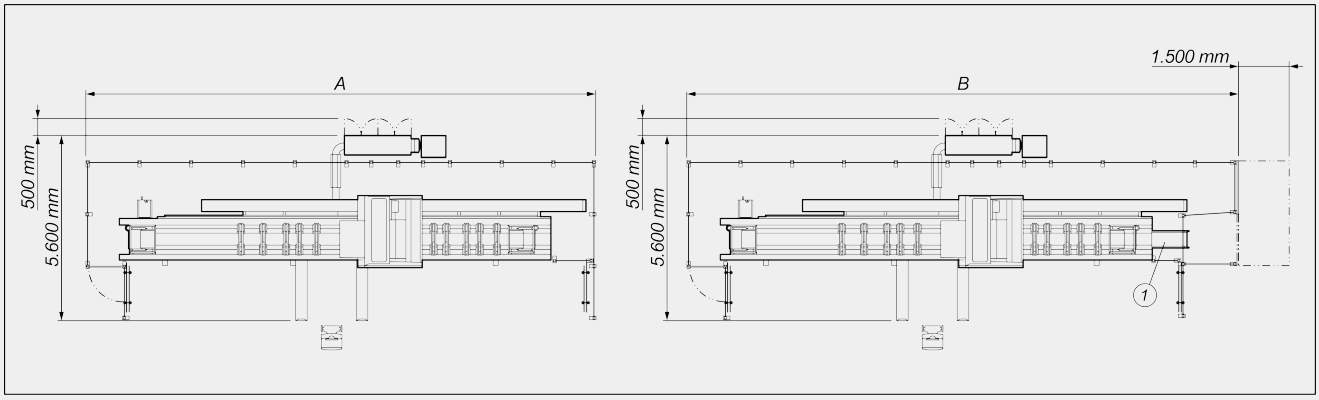

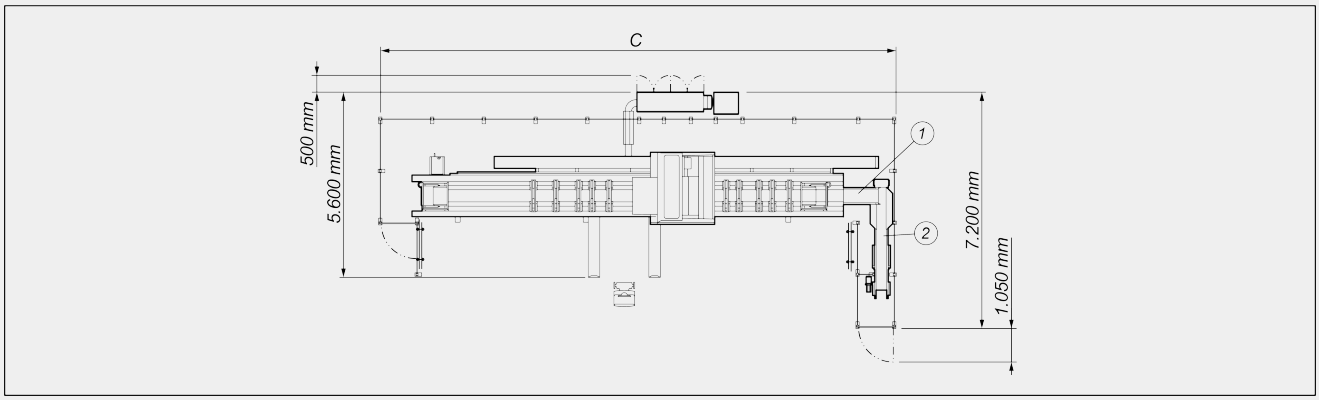

	A	B	C
Satellite XLE - 7,8m (mm)	12.800	14.000	12.900
Satellite XLE - 10,5m (mm)	15.300	16.600	15.400

1. Nastro evacuazione trucioli maglia metallica con uscita verso destra (opzionale)
2. Nastro di trasferimento trucioli e spezzoni al sacco di raccolta (opzionale)

Le dimensioni di ingombro possono variare in base alla configurazione del prodotto.

Emmegi S.p.A.
Via Archimede, 10
41019 - Limidi di Soliera (MO)
ITALY

Tel +39 059 895411
Fax +39 059 566286
P.Iva/C.Fisc 01978870366
info@emmegi.com
www.emmegi.com

The right to make technical alterations is reserved.

CORSE ASSI

ASSE X (longitudinale) (mm)	7.800 ; 10.500
ASSE Y (trasversale) (mm)	1.090
ASSE Z (verticale) (mm)	640
ASSE B (rotazione verticale-orizzontale della testa)	-15° ÷ +90°
ASSE C (rotazione asse verticale della testa)	-360° ÷ +360°

VELOCITÀ DI POSIZIONAMENTO

ASSE X (longitudinale) (m/min)	75
ASSE Y (trasversale) (m/min)	54
ASSE Z (verticale) (m/min)	60

ELETTROMANDRINO

Cono attacco utensile	HSK - 63F
Coppia massima (Nm)	8,8
Velocità massima (giri/min)	24.000
Potenza massima in S1 (kW)	11

MAGAZZINO UTENSILI AUTOMATICO A BORDO CARRO

Magazzino utensili a 18 posti	●
Dimensione massima utensili caricabili nel magazzino (mm)	Ø = 80 - L = 190
Dimensione massima lama caricabile nel magazzino (mm)	Ø = 250 - L = 95 ; Ø = 180 - L = 150
Dimensione lama caricabile nel magazzino lama (mm)	Ø = 450 - L = 73

FACCE LAVORABILI

Con utensile diretto (faccia superiore, facce laterali, testate)	5
Con utensile lama Ø 450 mm (faccia superiore, facce laterali, testate)	1 + 2 + 2

Emmegi S.p.A.
Via Archimede, 10
41019 - Limidi di Soliera (MO)
ITALY

Tel +39 059 895411
Fax +39 059 566286
P.Iva/C.Fisc 01978870366
info@emmegi.com
www.emmegi.com

The right to make technical alterations is reserved.

CAMPO DI LAVORO

1F = Lavorazione di 1 faccia **5F = Lavorazione di 5 facce**

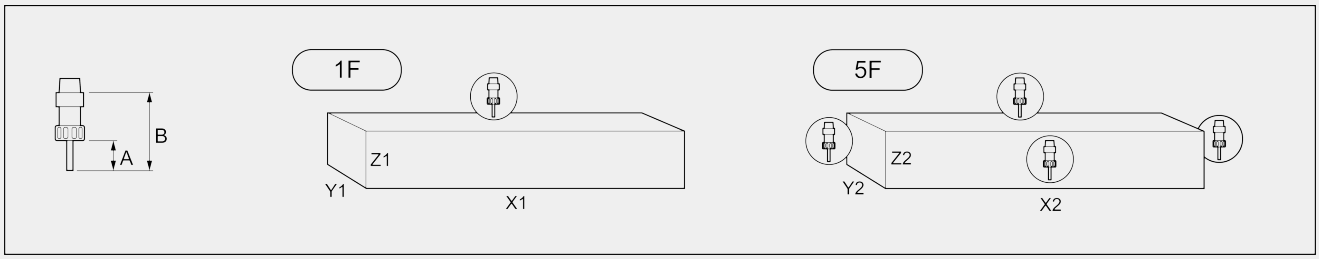

		A	B	X1	Y1	Z1	X2(*)	Y2	Z2
SATELLITE XLE 7.800	monopezzo	75	145	7.800	600	350	7.400	600	350
	pendolare	75	145	3.130	600	350	2.930	600	350
SATELLITE XLE 10.500	monopezzo	75	145	10.500	600	350	10.100	600	350
	pendolare	75	145	4.480	600	350	4.280	600	350
Sezione lavorabile con lama Ø 450 mm (incluso taglio e separazione)					290	250		290	250

Dimensioni in mm
(*) esecuzione instestatura con lama Ø 450 mm: riduzione dimensione X2 pari a 400 mm in modalità monopezzo; 200 mm in modalità pendolare

CAPACITÀ DI MASCHIATURA (con Maschio Su Alluminio E Foro Passante)

Rigida	M10

BLOCCAGGIO PEZZO

Versioni 7.800 mm; numero standard morse pneumatiche	8
Versioni 7.800 mm; numero massimo morse pneumatiche (*)	12
Versioni 7.800 mm; numero massimo morse per zona	6
Versioni 10.500 mm; numero standard morse pneumatiche	10
Versioni 10.500 mm; numero massimo morse pneumatiche (*)	14
Versioni 10.500 mm; numero massimo morse per zona	7

(*) La versione dinamica con numero di morse superiore a 10 richiede il PC industriale di interfaccia uomo-macchina ad alte prestazioni (opzionale)

Incluso ● disponibile ○

Emmegi S.p.A.
Via Archimede, 10
41019 - Limidi di Soliera (MO)
ITALY

Tel +39 059 895411
Fax +39 059 566286
P.Iva/C.Fisc 01978870366
info@emmegi.com
www.emmegi.com

The right to make technical alterations is reserved.