AUTOMATICA ER

SERRAS AUTOMÁTICAS



Máquina de corte de cabeça única ascendente com ciclo automático para o corte a 90°, equipada com sistema de avanço elétrico da barra por CN. Configurável com lâminas de quatro diâmetros diferentes, avanço elétrico da lâmina por CN. A máquina pode ser configurada para utilizar lâminas de dois diâmetros diferentes. A preparação requer uma operação muito simples após a qual o software predispõe-se automaticamente para o ajuste correto adequado à lâmina montada. Para as necessidades de corte que requerem um acabamento perfeito, possui opcionalmente um sistema pneumático para a separação automática da peça cortada, o que evita as marcas normalmente deixadas com o retorno da lâmina, em máquinas que utilizam este modo de corte. Também pode ser configurada com um inversor, para variar a velocidade de rotação da lâmina, adaptando-a o melhor possível ao perfil a cortar. Pode ser equipada com um espaçoso armazém de carga automática das barras; um armazém de descarga com esteira transportadora para a extração das peças cortadas e bancada de acumulação; unidades de perfuração e fresagem personalizáveis para necessidades específicas. Graças à sua rica gama de acessórios, esta máquina pode ser configurada como um centro de corte verdadeiramente totalmente automático capaz, também, de executar usinagens de furação e fresagem graças a unidades específicas personalizadas.

Emmegi S.p.A.
Via Archimede, 10
41019 - Limidi di Soliera (MO)
ITALY

Tel +39 059 895411
Fax +39 059 566286
P.Iva/C.Fisc 01978870366
info@emmegi.com
www.emmegi.com

The right to make technical alterations is reserved.

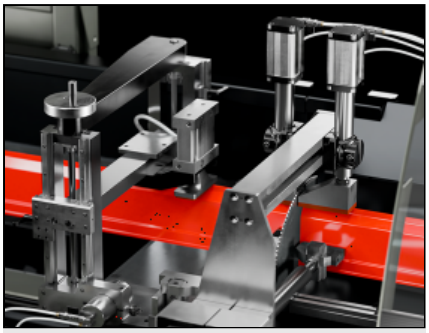

Alimentador com morsas de ponte

Sistema de avanço da barra realizado através do uso de um eixo controlado capaz de garantir, graças ao uso de fuso de esferas recirculantes, elevada precisão de posicionamento. Programável pelo PC integrado na máquina.

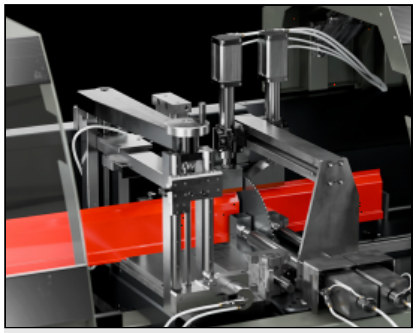

Zona de corte com morsas de ponte

Para permitir a mais elevada utilização da capacidade de corte, que assegura a usinagem de perfis de grandes dimensões, a zona de corte é caracterizada por uma estrutura resistente adequada a garantir a precisão máxima. Isto quer no que se refere ao plano horizontal quer ao esquadro vertical.



Proteções corrediças

A proteção integral da área de trabalho garante a máxima segurança durante os ciclos de corte. Consiste em dois cárters de proteção separados, um para a zona de bloqueio e transporte da peça, outro para a zona de bloqueio, corte e separação. Os dois cárters têm uma grande janela de policarbonato antirriscos para acompanhar as usinagens em plena luminosidade e visibilidade.



Controlo

A zona de controlo é caracterizada por uma consola de comando equipada com um PLC com ecrã gráfico integrado TFT a cores de 7” e um software completamente personalizado e repleto de funcionalidades idealizadas especificamente para esta máquina. Com o PLC é possível programar cortes únicos ou cortes de lista localmente. Utilizando a conexão via porta USB ou conexão LAN, é possível usar listas programadas remotamente.

Emmegi S.p.A.
Via Archimede, 10
41019 - Limidi di Soliera (MO)
ITALY

Tel +39 059 895411
Fax +39 059 566286
P.Iva/C.Fisc 01978870366
info@emmegi.com
www.emmegi.com

The right to make technical alterations is reserved.

AUTOMATICA ER / SERRAS AUTOMÁTICAS

LAYOUT

As dimensões gerais podem variar conforme a configuração do produto.

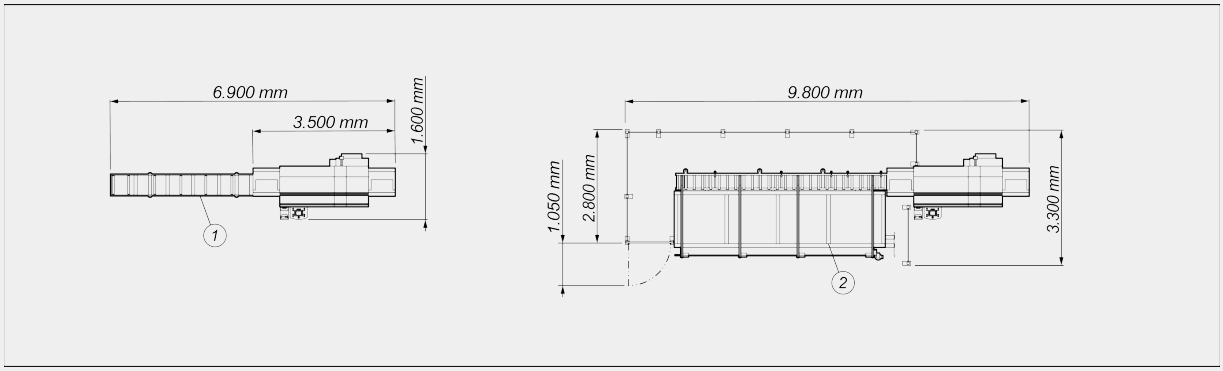

1. Transportador de rolos de carga (opcional)
2. Armazém de carga automático (opcional)
3. Unidade de descarga automática (opcional)

	A	B	C
Automatica ER - Unidade de descarga 2,5 m (mm)	9.800	6.400	12.700
Automatica ER - Unidade de descarga 3,2 m (mm)	10.500	7.000	13.300

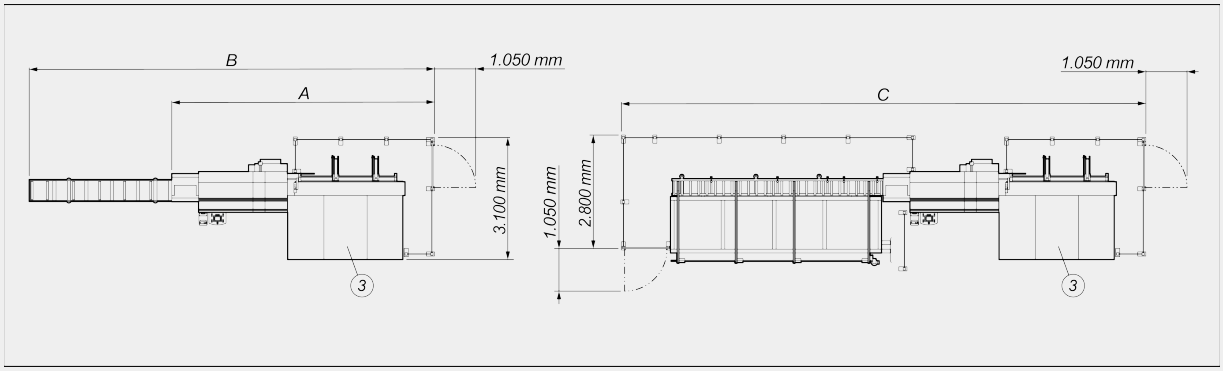

Emmegi S.p.A.
Via Archimede, 10
41019 - Limidi di Soliera (MO)
ITALY

Tel +39 059 895411
Fax +39 059 566286
P.Iva/C.Fisc 01978870366
info@emmegi.com
www.emmegi.com

The right to make technical alterations is reserved.

CARACTERÍSTICAS DA MÁQUINA

Unidade de perfuração	○
Iluminação da área de trabalho	○
Armazém de carga automático de barras	○
Sistema de separação da peça cortada	○
Gestão da segunda lâmina (**)	○
Controlo eletrónico do eixo X	●
Lâmina de widia	●
Velocidade de posicionamento do eixo X (m/min)	20
Controlo eletrónico do eixo Y (avanço da lâmina)	●
Curso do eixo X (mm)	1.000
Diâmetro da lâmina (mm)	650 ; 550 ; 450 ; 350
Posicionamento com encoder absoluto	●
Comprimento mínimo da barra (restante da barra) (mm)	110

(**) Disponível para modelos com lâmina Ø 650 e Ø 550 mm. É possível configurar apenas uma segunda lâmina de diâmetro inferior à principal

DIAGRAMA DE CORTE

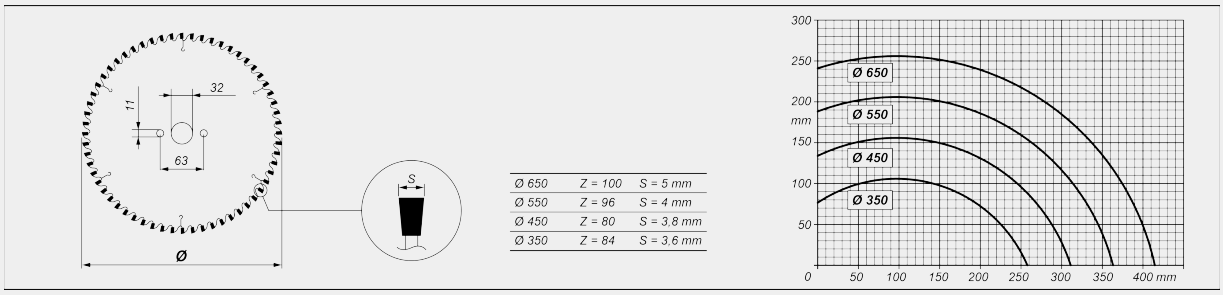

MOTOR DA LÂMINA

Motor trifásico de autotravagem	●
Potência do motor trifásico (kW)	5,5
Velocidade periférica a 50Hz (m/s)	Ø650 - 77 ; Ø550 - 83 ; Ø450 - 68 ; Ø350 - 53
Tempo de intervenção do freio (s)	10
Motor com inversor (opcional) (kW)	9,6

Emmegi S.p.A.
Via Archimede, 10
41019 - Limidi di Soliera (MO)
ITALY

Tel +39 059 895411
Fax +39 059 566286
P.Iva/C.Fisc 01978870366
info@emmegi.com
www.emmegi.com

The right to make technical alterations is reserved.

DISPOSITIVOS DE SEGURANÇA E PROTEÇÕES

Proteção integral deslizante de comando manual	●

LUBRIFICAÇÃO E ASPIRAÇÃO

Sistema de lubrificação por óleo com difusão mínima	●
Predisposição para início automático do aspirador externo	●
Grupo de 4 sopradores posicionáveis com suporte magnético para a limpeza do plano de trabalho	○

POSICIONAMENTO E BLOQUEIO DO PERFIL

Estrutura de ponte na zona de corte com dois pares de morsas verticais e horizontais com redutor de pressão equipado com manómetro	●
Estrutura de ponte na zona do alimentador com um par de morsas vertical e horizontal com redutor de pressão equipado com manómetro	●
Morsas orientáveis de ponte zona de corte e alimentador	○

ARMAZÉM DE CARGA AUTOMÁTICO (OPCIONAL) (*)

Transportador de rolos de carga de rolos motorizados	●
Número de barras carregadas (conforme a versão)	5 / 11
Comprimento máx. das barras carregadas (mm)	6.000

UNIDADE DE DESCARGA (OPCIONAL)

Esteira transportadora para a extração de peças cortadas	●
Empurrador lateral pneumático para a translação na bancada de acumulação	●
Comprimento máximo que pode ser descarregado automaticamente na bancada de acumulação - conforme a versão (mm)	2.500 ; 3.200
Profundidade da bancada de acumulação (mm)	1.500
Proteção integral de comando pneumático com abertura vertical	●

Incluído ● Disponível ○

Emmegi S.p.A.
Via Archimede, 10
41019 - Limidi di Soliera (MO)
ITALY

Tel +39 059 895411
Fax +39 059 566286
P.Iva/C.Fisc 01978870366
info@emmegi.com
www.emmegi.com

The right to make technical alterations is reserved.