Vegamill HB

обрабатывающие центры

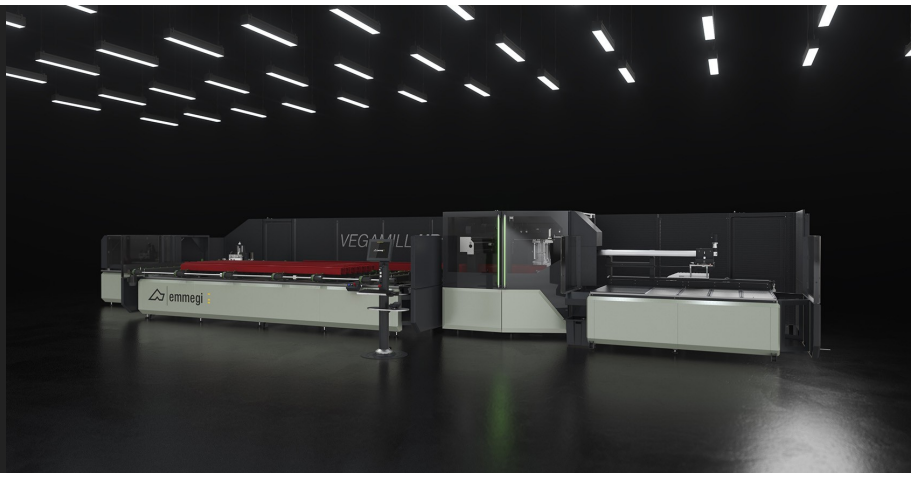

Обрабатывающий и пильный центр с ЧПУ, оборудованный от 8 до 14 осей, предназначен для резки, сверления и фрезерования профилей из алюминия и легких сплавов. VEGAMILL включает четыре основных узла. Автоматический ременной загрузочный магазин для профилей длиной до 7500 мм. Систему толчковой подачи посредством захвата для забора и транспортировки профиля в рабочую зону с высокой точностью и скоростью. Регулировка горизонтального и вертикального положений захвата осуществляется вручную. В качестве дополнительного варианта она может быть автоматизирована при помощи электронной системы позиционирования на двух контролируемых осях. 4-осевой фрезеровочный узел с ЧПУ и функциями сверления и фрезерования позволяет осуществлять обработку верхней и боковых сторон профиля; второй дополнительный 3-осевой узел с ЧПУ позволяет обрабатывать нижнюю сторону. Режущий блок с диском на 250 и 400 мм выполняет резку под углом 90°; в варианте с диском на 600 мм можно осуществлять резку под наклоном до 22°30’ вправо и влево с точностью и эффективностью вентильного двигателя на оси вращения с ЧПУ с абсолютной магнитной полосой. Разгрузочный блок может включать транспортер, который представляет собой идеальное решение для коротких деталей, таких как кронштейны и шарниры или, в качестве альтернативы, разгрузочный стан, оснащенный автоматическим выталкивателем и автоматической системой опрокидывания и перемещения. Блоки, входящие в состав VEGAMILL, защищены должным образом и оборудованы кожухами, что не требует установки дополнительных защитных ограждений, обеспечивая компактность и гибкость данного отрезного и обрабатывающего станка.

Emmegi S.p.A.
Via Archimede, 10
41019 - Limidi di Soliera (MO)
ITALY

Tel +39 059 895411
Fax +39 059 566286
P.Iva/C.Fisc 01978870366
info@emmegi.com
www.emmegi.com

The right to make technical alterations is reserved.

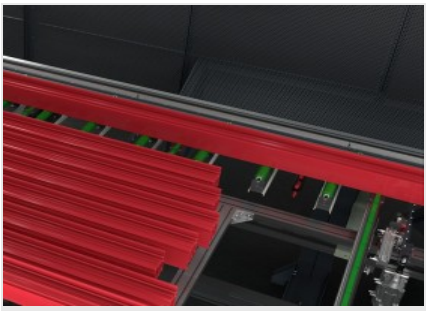

Подача профилей

Высокоточная и высокоскоростная система позиционирования профилей с ЧПУ. Система оснащена зажимом для блокировки профиля с ручной регулировкой положения; в качестве дополнительного варианта может быть предоставлена автоматическая система управления горизонтальным и вертикальным положениями по двум осям при помощи ЧПУ. Ременной загрузочный магазин служит для загрузки профилей длиной до 7,5 м.

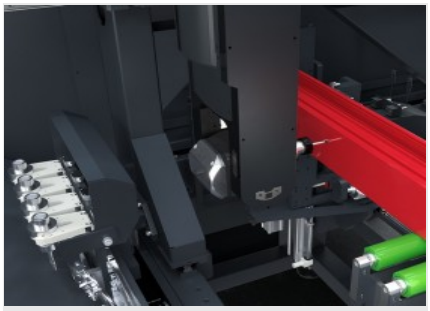

Фрезеровочный узел

4-осевой фрезеровочный блок с ЧПУ представлен электрошпинделем на 8,5 кВт для S1, который может достигать скорости вращения 24.000 об/минуту. Перемещение электрошпинделя вдоль оси A позволяет выполнить вращение от -120° до +120° и обработку профиля с 3 сторон без необходимости его перемещения. Его можно использовать для профилей из алюминия, ПВХ и легких сплавов. Vegamill располагает 4-местным автоматическим магазином для инструментов, что позволяет управлять различными обработками или, что случается чаще, иметь возможность автоматической

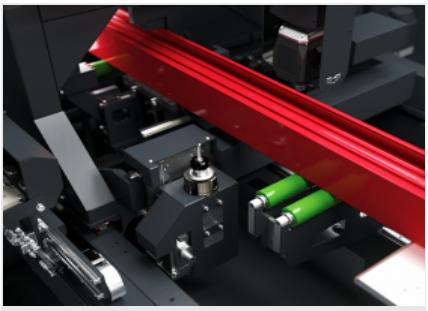

Нижний фрезерный узел (По желанию)

Станок оснащен дополнительным фрезерным узлом, который позволяет обрабатывать профиль с нижней стороны. Благодаря этому решению станок обрабатывает все стороны профиля, позволяя управлять всем процессом резки и обработки, начиная от сырого прутка и заканчивая готовой деталью.

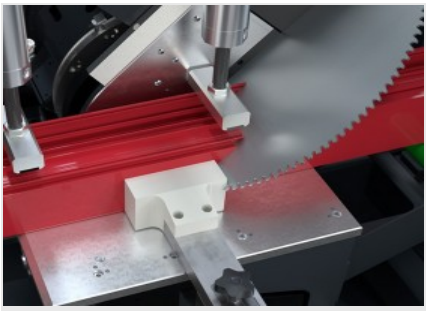

Режущий узел

Режущий блок с передним выходом диска оптимизирован для работы с профилями небольшого сечения, для серийного производства таких маленьких компонентов, как петли, шарниры, кронштейны и уголки путем выполнения одной или двух обработки(-ок). Следовательно, в данном случае используются диски минимального сечения (250-400 мм) для снижения расхода материала.

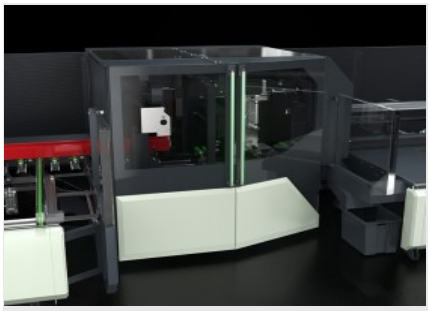

Встроенная защитная кабина

Интегральная защитная кабина сочетает в себе максимальную функциональность, доступность, звукоизоляцию и освещенность в соответствии с требованиями по безопасности и эргономике. Изысканный и инновационный дизайн делает станок поистине уникальным. Крупные застекленные поверхности позволяют оператору удобно и безопасно контролировать выполнение обработки.

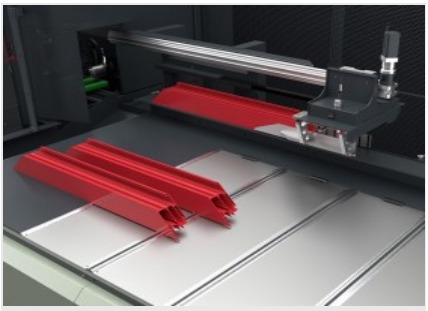

Система выталкивания обработанной детали

Vegamill может оснащаться двумя системами выталкивания обработанной детали. Первая система представлена транспортером, который извлекает обработанные и отрезанные детали, помещая их в накопительный контейнер. Размеры транспортера позволяют работать с маленькими компонентами, типичными для данного станка. Вторая система включает разгрузочный стан с выталкивателем, оснащенным захватом с ЧПУ, который дает возможность разгружать детали больших размеров вплоть до длины 2.500 мм.

Emmegi S.p.A.
Via Archimede, 10
41019 - Limidi di Soliera (MO)
ITALY

Tel +39 059 895411
Fax +39 059 566286
P.Iva/C.Fisc 01978870366
info@emmegi.com
www.emmegi.com

The right to make technical alterations is reserved.

СХЕМА РАСПОЛОЖЕНИЯ

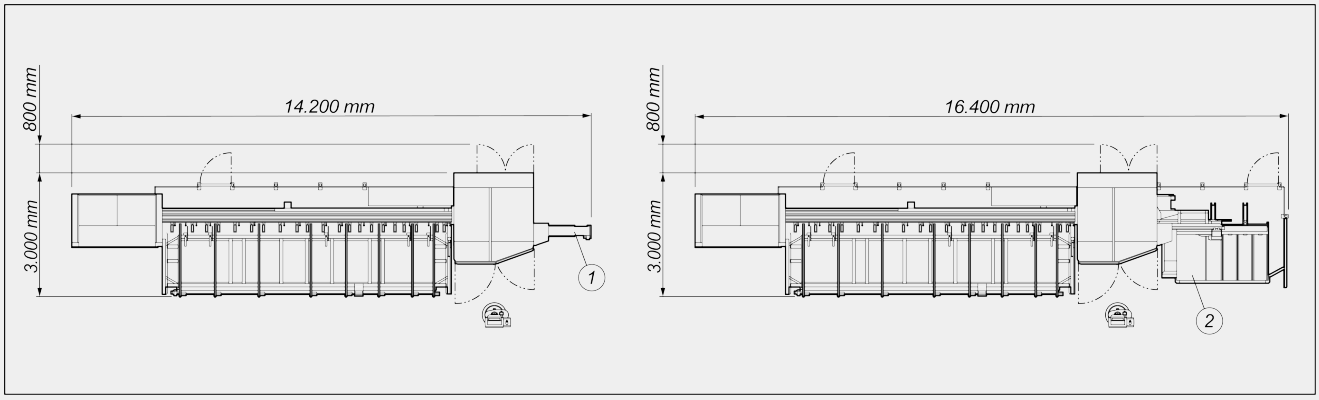

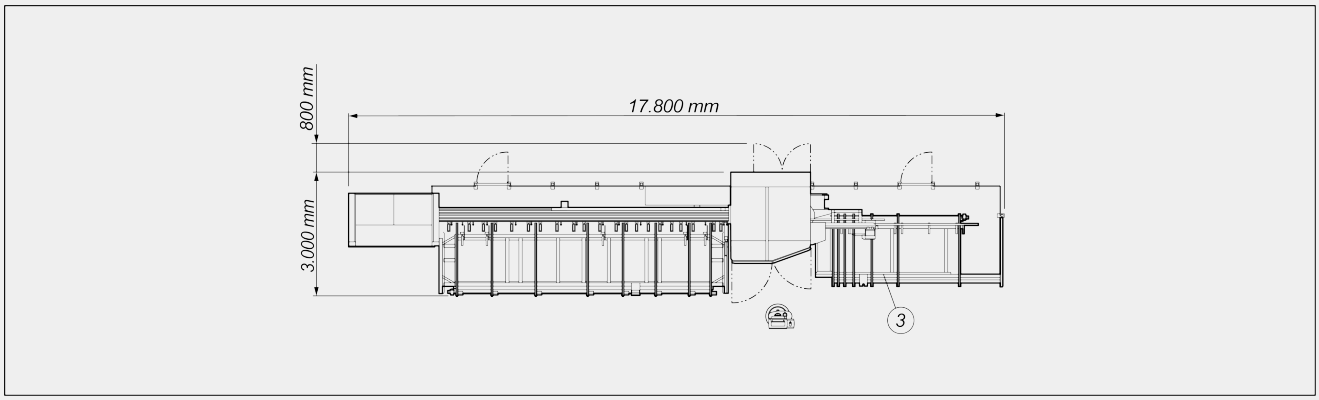

1. Разгрузочный узел с ленточным конвейером
2. Разгрузочный узел с накопительным столом
3. Разгрузочный узел ременного магазина

Габаритные размеры могут варьироваться в зависимости от конфигурации продукта.

РАБОЧИЙ ДИАПАЗОН ОСЕЙ

ОСЬ U0 (подающее устройство) (мм)	8.500
ОСЬ X0 (продольная) (мм)	200
ОСЬ Y0 (поперечная) (мм)	975
ОСЬ Z0 (вертикальная) (мм)	470
ОСЬ A0 (вращение электрошпинделя)	-120° ÷ +120°
ОСЬ V0 (поперечная) (мм)	210
ОСЬ W0 (вертикальная) (мм)	95

Emmegi S.p.A.
Via Archimede, 10
41019 - Limidi di Soliera (MO)
ITALY

Tel +39 059 895411
Fax +39 059 566286
P.Iva/C.Fisc 01978870366
info@emmegi.com
www.emmegi.com

The right to make technical alterations is reserved.

СКОРОСТЬ ПОЗИЦИОНИРОВАНИЯ

ОСЬ U0 (подающее устройство) (м/мин)	0 ÷ 85
ОСЬ X0 (продольная) (м/мин)	56
ОСЬ Y0 (поперечная) (м/мин)	22
ОСЬ Z0 (вертикальная) (м/мин)	22
ОСЬ W0 (вертикальная) (м/мин)	25
ОСЬ V0 (поперечная) (м/мин)	25

ЗАГРУЗОЧНЫЙ УЗЕЛ: ПОЗИЦИОНИРОВАНИЕ ПРОФИЛЯ

Загрузочное устройство подачи с захватом с регулировкой зажима	●
Максимальная длина загружаемого профиля (мм)	7.500
Ременной загрузочный магазин	●
Профили, которые можно загрузить в магазин	9
Минимальная теоретическая длина резки (мм)	0
Позиционирование захвата с электронными осями (оси V и W)	○
Максимальная ширина загружаемого профиля (мм)	200
Мин. сечение загружаемого профиля без шаблона (мм)	30 x 30

ФРЕЗЕРОВОЧНЫЙ БЛОК

Максимальная мощность в режиме S1 (кВт)	8,5
Инструментальный конус	HSK - 63F
Максимальная скорость (обороты/мин)	24.000
Охлаждение с теплообменником	●
Система смазки жидким маслом с минимальной пенетрацией	●
Автоматическое вращение инструмента	-120° ÷ +120°

НИЖНИЙ ФРЕЗЕРОВОЧНЫЙ УЗЕЛ (ДОПОЛНИТЕЛЬНО)

Максимальная мощность в режиме S1 (кВт)	2,0
Максимальная скорость (обороты/мин)	24.000
Крепление инструмента	ER25
Электрошпиндель, управляемый по 3 осям с возможностью одновременной интерполяции	●
Обрабатываемое сечение по оси Y (мм)	200

РЕЖУЩИЙ УЗЕЛ ПОД УГЛОМ 90°

Диск из сплава видиа	●
Мощность бесщеточного двигателя режущего диска (кВт)	2,5
Диаметр/толщина диска в режущем блоке с расположением под углом 90° (мм)	250 / 1,9 ; 400 / 3,8
Подача диска с ЧПУ	●
Система смазки жидким маслом с минимальной пенетрацией	●

Emmegi S.p.A.
Via Archimede, 10
41019 - Limidi di Soliera (MO)
ITALY

Tel +39 059 895411
Fax +39 059 566286
P.Iva/C.Fisc 01978870366
info@emmegi.com
www.emmegi.com

The right to make technical alterations is reserved.

НАКЛОННЫЙ РЕЖУЩИЙ УЗЕЛ

Диск из сплава видиа	●
Мощность бесщеточного двигателя режущего диска (кВт)	2,5
Диаметр диска в наклонном режущем блоке (мм)	600 / 5
Подача диска с ЧПУ	●
Система смазки жидким маслом с минимальной пенетрацией	●

СХЕМЫ РЕЗКИ И ОБРАБОТКИ

Радиальная резка

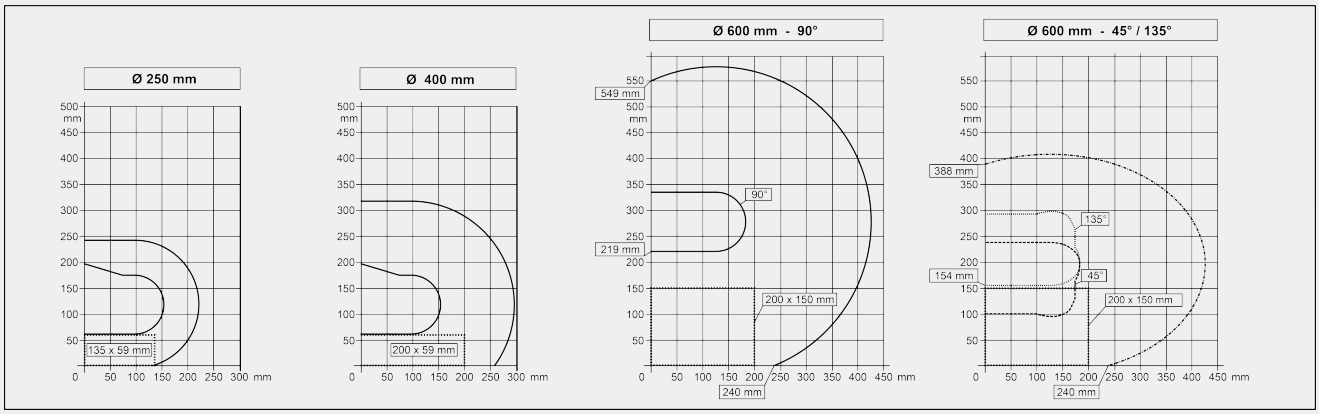

Стандартная резка

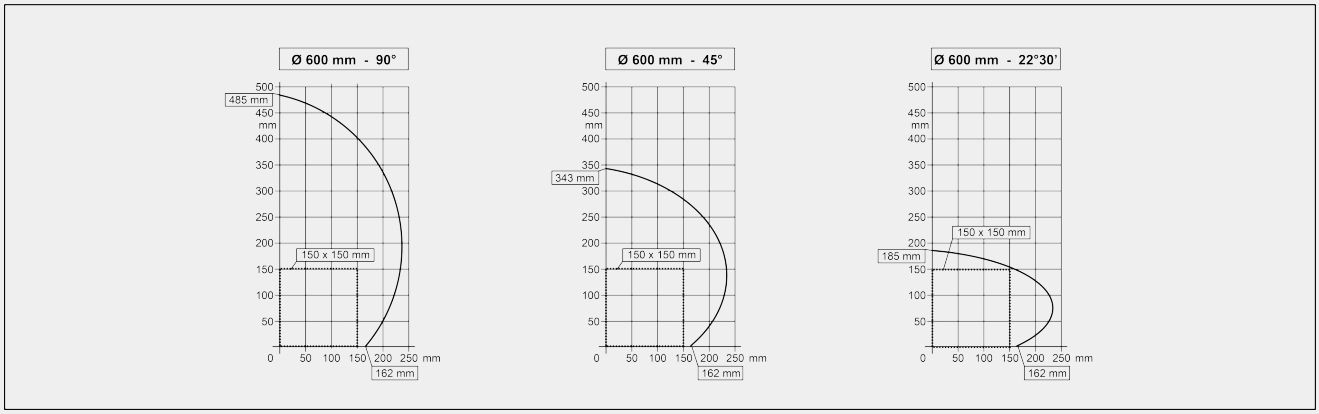

РАЗГРУЗОЧНЫЙ УЗЕЛ С ЛЕНТОЧНЫМ КОНВЕЙЕРОМ

Ленточный конвейер	●
Максимальная длина разгрузки в автоматическом режиме (мм)	200

Emmegi S.p.A.
Via Archimede, 10
41019 - Limidi di Soliera (MO)
ITALY

Tel +39 059 895411
Fax +39 059 566286
P.Iva/C.Fisc 01978870366
info@emmegi.com
www.emmegi.com

The right to make technical alterations is reserved.

РАЗГРУЗОЧНЫЙ УЗЕЛ С НАКОПИТЕЛЬНЫМ СТОЛОМ

Разгрузочный стан с автоматическим выталкивателем	●
Максимальная длина разгрузки в автоматическом режиме (мм)	2.500

РАЗГРУЗОЧНЫЙ УЗЕЛ РЕМЕННОГО МАГАЗИНА

Разгрузочный стан с автоматическим выталкивателем	●
Максимальная длина разгрузки в автоматическом режиме (мм)	4.000

Включено ● Доступно ○

Emmegi S.p.A.
Via Archimede, 10
41019 - Limidi di Soliera (MO)
ITALY

Tel +39 059 895411
Fax +39 059 566286
P.Iva/C.Fisc 01978870366
info@emmegi.com
www.emmegi.com

The right to make technical alterations is reserved.