# V-CUT

通过式锯切中心



数控切割中心具有 3 个控制轴，全自动，专门用于切割铝、PVC 和一般轻合金型材。V–CUT，从挤出的型材棒开始，自动加载、切割和卸载经过预定义和优化的切割清单。设计用于 45° 至 135° 或 22°30’ 至 157°30’ 角度的切割。

**Emmegi S.p.A.**
Via Archimede, 10
41019 - Limidi di Soliera (MO)
ITALY

Tel +39 059 895411
Fax +39 059 566286
P.Iva/C.Fisc 01978870366
info@emmegi.com
www.emmegi.com

The right to make technical alterations is reserved.

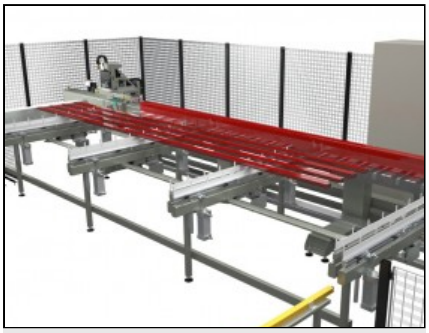

## 装料仓

上料仓以及步进型材自动定位装置可以容纳最大
度 7 米，最小长度 3.0
米的型材。最大装载量为 7 根型材，间距 240
毫米。可装载最大重量为 500 公斤。



## 切割模块

带有油压气动输出运动装置的正面单切割头配
了 550 毫米宽切割截面刀片，切割范围从
45° 至 135° 或 22°30’ 至
157°30’（根据型号）。切割角度完全由数控自
动控制。

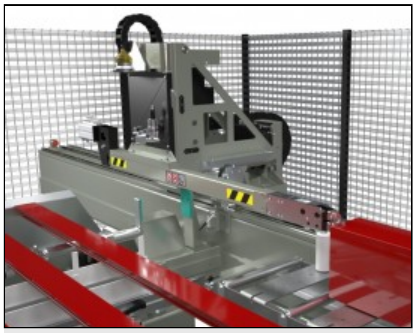

## 棒材定位装置

这一配有型材固定夹的型材定位系统非常快速
确。通过 CNC 自动调节位置。

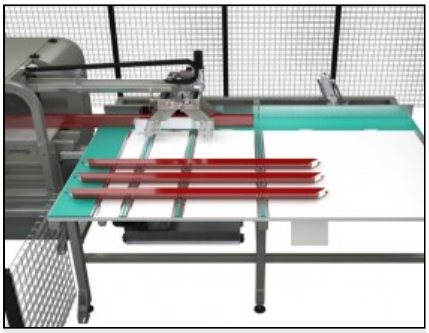

## 卸料仓

大容量的下料库和储存仓库有两个版本可选：针
最大长度 4 米的产品或针对最大长度达 7.5
米的产品。

**Emmegi S.p.A.**
Via Archimede, 10
41019 - Limidi di Soliera (MO)
ITALY

Tel +39 059 895411
Fax +39 059 566286
P.Iva/C.Fisc 01978870366
info@emmegi.com
www.emmegi.com

The right to make technical alterations is reserved.

# V–CUT / 通过式锯切中心

## 布局

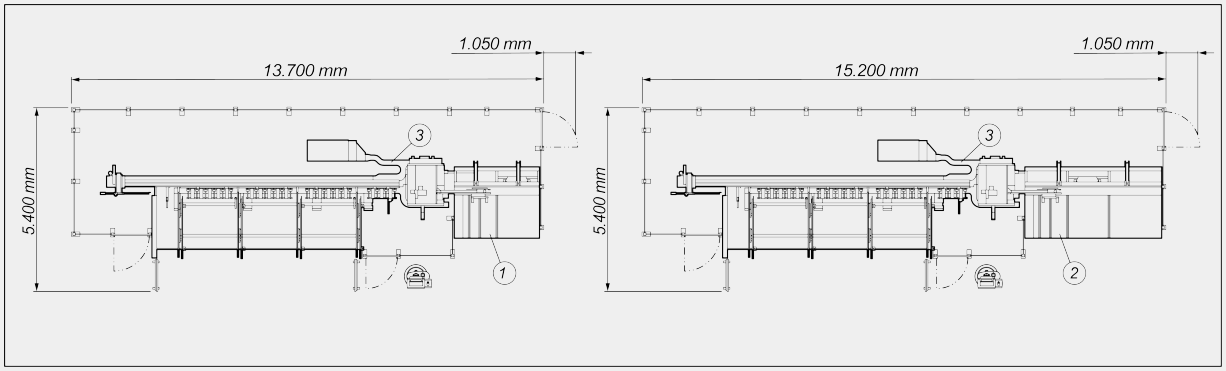


1. 2500 mm 工件存放单元（标准）
2. 4000 mm 工件存放单元（选配）
3. 将切屑和下脚料传送到收集袋的传送带（选配）

整体尺寸可能因产品配置而异。

## 轴行程

| | |
|---|---|
| U 轴（棒材定位）(mm) | 7.000 |

## 加工范围

| | |
|---|---|
| 可装载最大长度 (mm) | 7.000 |
| 最小理论切割长度 (mm) | 0 |
| 自动卸料最大长度 (mm) | 2.500 |

## 切割单元

| | |
|---|---|
| 硬质合金刀片直径 (mm) | Ø = 550 |
| 气动油压刀片进给 | ● |
| 切屑吸尘器接口 | ● |

包括 ●　　可用 ○

**Emmegi S.p.A.**
Via Archimede, 10
41019 - Limidi di Soliera (MO)
ITALY

Tel +39 059 895411
Fax +39 059 566286
P.Iva/C.Fisc 01978870366
info@emmegi.com
www.emmegi.com

The right to make technical alterations is reserved.

## 切割图

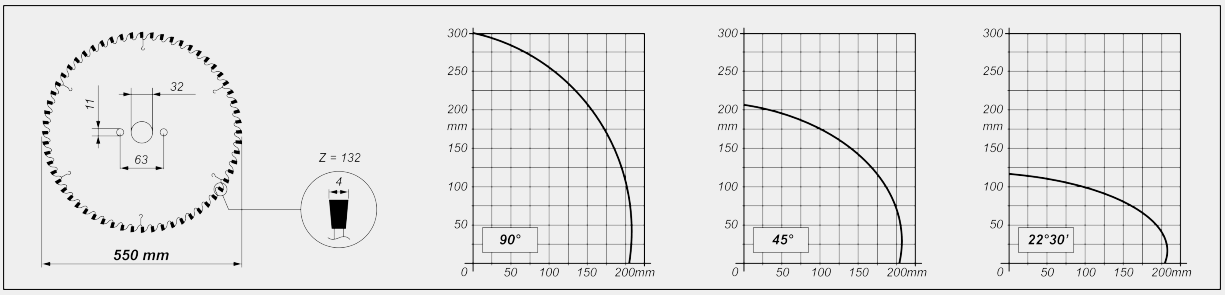


## 切割单元倾斜装置

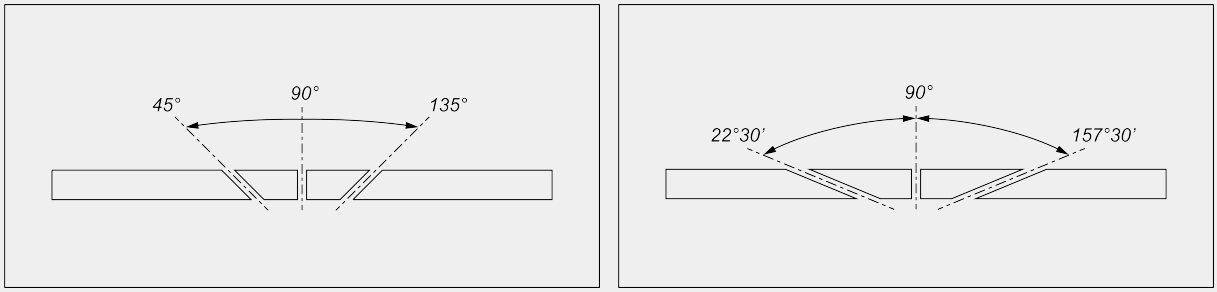


中间角度电子调节装置

## 功能

| | |
|---|---|
| 直接从型材上进行工件的切割和分离 | ● |

## 型材定位装置

| | |
|---|---|
| 自动定位/卸料 | ● |
| 带有受控双轴夹头的装载进料器，最大可达 7000 mm | ● |

包括 ●　　可用 ○

**Emmegi S.p.A.**
Via Archimede, 10
41019 - Limidi di Soliera (MO)
ITALY

Tel +39 059 895411
Fax +39 059 566286
P.Iva/C.Fisc 01978870366
info@emmegi.com
www.emmegi.com

The right to make technical alterations is reserved.

## 安全和保护

| | |
|---|---|
| 三边金属防护栅栏 | ● |

## 润滑系统

| | |
|---|---|
| 最小油液扩散式润滑系统 | ● |

## 工件固定

| | |
|---|---|
| 气动垂直虎钳 | 3 |
| 小尺寸型材的辅助虎钳 | ○ |
| 用压力表可释放虎钳压力 | ● |
| 无辅助虎钳时，可加工型材的最小尺寸 (mm) | 30 X 30 (*) |

(*) 参考数据、需要在分析具体型材和加工后进行核实

## 电机

| | |
|---|---|
| 刀片“三相”电动机的功率 (kW) | 3 |

## 工业人机界面计算机（标配）

| | |
|---|---|
| 带有 I3（双核）处理器的数控计算机 | ● |

包括 ●　　可用 ○

**Emmegi S.p.A.**
Via Archimede, 10
41019 - Limidi di Soliera (MO)
ITALY

Tel +39 059 895411
Fax +39 059 566286
P.Iva/C.Fisc 01978870366
info@emmegi.com
www.emmegi.com

The right to make technical alterations is reserved.